Lista de Precios Junkers

Agua Caliente, Calefacción, Sistemas Solares Térmicos, Climatización.

Edición Enero 2016

Para Profesionales

Confort para la vida

JUNKERS
Grupo Bosch

Condiciones Generales de Venta Junkers.

1. Generalidades

1.1
Las siguientes Condiciones Generales de Venta se aplican a las ventas de productos de la marca “Junkers” y prestaciones de servicios relativas a ellos realizadas por Robert Bosch España, S.L.U. (en adelante Bosch) en el territorio de España.

1.2
La aceptación de las presentes Condiciones Generales de Venta supone la exclusión de la aplicación de los términos y condiciones generales de compra del cliente, salvo que se acuerde lo contrario previamente por escrito.

1.3
Las ofertas, propuestas de planificación, propuestas de consultoría, así como los datos, medidas, precios, características, beneficios y toda otra información que se reproduzca en nuestros catálogos, folletos, listas de precios, circulares, etc. son sólo orientativos y están sujetos a cambios sin previo aviso. Los actos y manifestaciones verbales de los representantes o agentes comerciales de Bosch sólo serán válidos si existe una ulterior confirmación por escrito debidamente emitida por Bosch. Los elementos antes mencionados vincularán a Bosch desde la confirmación por la misma del correspondiente pedido por parte del cliente.

1.4
La correspondencia comercial de Bosch (tal como confirmaciones de pedidos, facturas, notas de crédito, estados de cuenta o requerimientos de pago), emitida por medios electrónicos, no precisará firma manuscrita para causar plenos efectos vinculantes.
En la venta de productos no está incluida la instalación ni puesta en marcha de los mismos. La colocación, instalación y conexión será responsabilidad exclusiva del instalador que, en su caso, contrate el cliente.

2. Precios

2.1
Los precios no incluyen embalaje, transporte ni derechos de aduana. A los mismos se les aplicarán los tributos que correspondan con arreglo a la legislación vigente en cada momento.

2.2
Bosch podrá ajustar sus precios en cualquier momento y, en particular, debido al aumento del coste de los materiales, de la mano de obra, de la fabricación o del transporte, si este aumento se produce con anterioridad a la fecha de suministro. Los nuevos precios se aplicarán a todos los pedidos pendientes de ejecución a la fecha de estos cambios. Si el cliente no acepta el nuevo precio, podrá cancelar el pedido comunicándolo a Bosch por escrito hasta ocho días después de la fecha de notificación de dicho ajuste. Transcurrido ese plazo, la falta de cancelación por parte del cliente supondrá la tácita aceptación del nuevo precio.

2.3
Para los pedidos en los que no se haya acordado un precio determinado, se aplicarán los precios de Bosch vigentes al día del suministro.

2.4
Los precios confirmados sólo se mantendrán en cuanto queden aceptadas las cantidades y unidades de producto.

2.5
Bosch podrá realizar entregas parciales, percibiendo el precio correspondiente.

2.6
En el mismo sentido expresado en la Condición 1.3, los precios y otras indicaciones contenidas en los catálogos, folletos, tablas, etc. son orientativos. En cuanto sea aceptada por el cliente, son vinculantes los precios puestos de manifiesto en la misma.

3. Condiciones de pago

3.1
Salvo que se acuerde lo contrario por escrito, las facturas se pagarán por adelantado. Se entenderá realizado el pago cuando los importes sean efectivos y estén disponibles en la cuenta bancaria designada por Bosch.

3.2
El pago mediante cheque o pagaré requerirá la aceptación expresa de Bosch. Los recargos por descuento de dichos títulos valores y gastos similares correrán por cuenta del cliente, que los pagará o reembolsará de inmediato.

3.3
El cliente faculta a Bosch a imputar los pagos a antiguas deudas que tuviera frente a Bosch.

3.4
Bosch aplicará el tipo de interés legal referido en la Ley 3/2004, de 29 de diciembre, por la que se establecen medidas de lucha contra la morosidad en las operaciones comerciales o norma que la sustituya.

3.5
Cuando resulte impagada cualquier cuota de las varias correspondientes a un crédito, sea la originalmente pactada a consecuencia de la entrega de un producto o prestación de un servicio, sea por la concesión o renegociación de los aplazamientos inicialmente pactados, el crédito en cuestión se considerará vencido y exigible por su totalidad y de manera inmediata.

3.6
El cliente sólo podrá compensar las deudas que tenga frente a Bosch con arreglo a lo dispuesto en el artículo 1.195 y siguientes del Código Civil.

4. Reserva de dominio

4.1
Bosch se reserva la propiedad sobre los productos entregados hasta tanto no haya percibido íntegramente el pago del precio según lo acordado con el cliente. Si el cliente incumple el contrato, incluyendo su obligación de pago, Bosch estará facultada para recuperar los bienes y el cliente estará obligado a devolverlos a requerimiento de Bosch. Como medida de conservación de su derecho, Bosch podrá retener la documentación acreditativa de la titularidad de los productos.

4.2
El cliente deberá cooperar en la medida de lo necesario en la protección del derecho de propiedad de Bosch sobre los productos. De ser posible por aplicación de la Ley, el cliente autoriza a Bosch, por la aceptación de las presentes Condiciones y en cuanto fuera necesario, a inscribir a costa del cliente la reserva de dominio en el Registro de Venta a Plazos de Bienes Muebles u otro registros públicos o privados, obligándose a emitir las declaraciones de voluntad que sean necesarias hasta completar la inscripción.

4.3
Durante la vigencia de la reserva de dominio acordada, el cliente deberá cuidar los productos y mantener, vigente y a su cargo, una póliza de seguro con cobertura sobre el valor de los mismos que asegure contra los riesgos de robo, incendio, inundaciones y similares.

4.4
El cliente está facultado para revender los productos en el ámbito de sus actividades ordinarias. Sin perjuicio de lo anterior, por la aceptación de las presentes Condiciones cede a favor de Bosch, en garantía del pago de los productos, el crédito que pueda ostentar derivado de la reventa de los productos, incluyendo todos los derechos accesorios. El cliente se obliga a emitir la correspondiente declaración de voluntad que fuera necesaria para la completa efectividad de la cesión realizada, suscribiendo los documentos públicos o privados que fueran precisos.

4.5
A petición de Bosch, el cliente informará de inmediato a ésta sobre la identidad de la persona que haya adquirido los productos y sobre el importe que percibirá por dicha venta.

4.6
En caso de intervenciones de terceros que puedan afectar al título de propiedad sobre el producto o al propio producto, el cliente deberá dar cuenta de ello a Bosch de forma inmediata y por escrito, proporcionándole la información necesaria y aportando la documentación necesaria para posibilitar a Bosch una plena y efectiva protección de sus derechos e intereses. Además, el cliente deberá adoptar todas las medidas necesarias para proteger y preservar el pacífico disfrute por parte de Bosch de su derecho de propiedad, asumiendo los costes asociados a tales medidas.

5. Suministro

5.1
Bosch podrá utilizar en cada suministro el tipo de embalaje que considere adecuado. La entrega en el lugar de montaje o instalación requerirá la emisión de la correspondiente oferta o la aprobación expresa y escrita de Bosch. En cualquier caso, el cliente cuidará de que la entrega se pueda realizar de forma que en el lugar de montaje y descarga exista un acceso apto para camiones en cualquier condición o en situaciones meteorológicas adversas (lluvia, hielo, barrizales, etc).

5.2
Todos los daños y las pérdidas deberán ser objeto de informe por escrito inmediatamente después de la entrega de los productos. El cliente hará lo que sea necesario hasta obtener la correspondiente certificación al respecto del transportista que haya realizado la entrega.

5.3
El cliente tendrá el derecho de reclamar contra Bosch por defecto en la cantidad o calidad de los productos recibidos embalados, siempre que dirija su reclamación dentro de los cuatro días siguientes a la recepción. En caso de no efectuar la reclamación en el modo anteriormente descrito, el cliente perderá el derecho a cualquier reclamación por esta causa.

5.4
Bosch responderá de los vicios o defectos internos que pudieran presentar los productos suministrados, esto es, los que no hayan podido detectarse a simple vista o de un primer examen. Para poder hacer efectiva esa responsabilidad, el cliente deberá poner de manifiesto los vicios o defectos ante Bosch en el plazo de 30 días desde la entrega de los productos.

6. Condiciones de suministro

6.1
Los plazos de entrega son sólo orientativos. Salvo que se determine otra cosa en la confirmación de pedido que haga Bosch, los plazos de entrega comenzarán a la fecha de dicha confirmación del pedido, en la medida en que estén ya entonces definidos los detalles de ejecución de la entrega y todos los demás requisitos definidos por el cliente para garantizar el cumplimiento del contrato. Bosch podrá hacer entregas antes de la fecha prevista, si la hubiere, así como entregas parciales de los productos, estando el cliente obligado a aceptar dichas entregas.

6.2
En el caso de que el cliente no coopere en la realización de la entrega demorando su aceptación o negándose a la recepción, Bosch podrá adoptar las medidas necesarias y proceder a la entrega de los productos en el lugar designado o a excluirlos del contrato de suministro. Sin perjuicio de lo anterior, Bosch tendrá en tal caso derecho a reclamar la indemnización por los daños y perjuicios resultantes de la demora o falta de aceptación.

6.3
En caso de fuerza mayor que le impida realizar la entrega, Bosch podrá o bien prolongar el plazo para la misma por el tiempo imprescindible o bien resolver el contrato en su totalidad o parcialmente. Las huelgas, cierres patronales, la interrupción a nivel operativo o cualquier otra circunstancia imprevista que no sea imputable a Bosch y que le impida la entrega equivale a causa de fuerza mayor.

6.4
El incumplimiento del plazo de entrega o la falta de entrega en la fecha acordada facultarán al cliente a exigir de Bosch que ésta, en el plazo de dos semanas desde dicho incumplimiento o falta, opte entre la resolución del contrato o la prolongación del plazo de entrega a uno posterior suficientemente adecuado. Si en el referido plazo Bosch no emite declaración en ninguno de los dos sentidos, el cliente podrá resolver el contrato.

6.5
El incumplimiento del plazo de entrega no supondrá, en ningún caso, derecho a indemnización.

6.6
En casos tales como falta o cierre del local en que se debía producir la entrega, accesos inadecuados al mismo o, en caso de ser necesarios para la entrega, inexistencia o deficiencia de los suministros, en los que, por razones imputables al cliente, los productos no puedan ser entregados efectivamente, la entrega se entenderá cumplida con la acreditación de tales circunstancias por el transportista encargado.

7. Devolución

7.1
No se admite la devolución de los materiales después de su entrega, a menos que previamente sea aprobada por escrito.

8. Responsabilidad por defectos

8.1
Bosch responderá de la entrega de los productos sin defectos ni vicios y de conformidad con la descripción de los mismos. En cualquier caso Bosch está facultada para modificar la fabricación de los productos en cuanto ello no suponga una alteración en su funcionamiento, especificaciones o capacidades, ni del valor de los productos entregados.

8.2
En el caso de detectarse y ponerse de manifiesto los vicios a los que se refiere la Condición 5.4 en el plazo y conforme al procedimiento en ella descrita, el cliente dispondrá de un plazo de 6 meses para, conforme a lo dispuesto en el artículo 1486 del Código Civil, solicitar una reducción del precio de suministro proporcional a la entidad de los defectos detectados o bien la resolución del contrato de la venta con la consiguiente restitución entre las partes de las prestaciones realizadas recíprocamente.

8.3
Las garantías relacionadas con el estado y la durabilidad de los productos entregados serán asumidas por Bosch sólo en la medida en la que haya emitido dicha garantía de forma inequívoca y por escrito. Las garantías prestadas por medio de manifestaciones públicas, tales como la publicidad, solo serán reconocidas si proceden directamente de Bosch. No constituyen parte de las presentes condiciones generales las garantías de producto prestadas por Bosch con destino a los consumidores y usuarios.

8.4
Si, una vez efectuada la reclamación en plazo, se comprueba que, efectivamente, los productos entregados adolecen de defectos que afectan a su valor y/o su funcionalidad de forma sustancial, Bosch sanearà, a su cargo, el defecto observado dentro de un plazo razonable y sin costes adicionales, eligiendo a su sola discreción la forma en que realizará tal saneamiento, ya sea a través de la reparación de los productos defectuosos o a través de la entrega de otro producto sin defectos El cliente se obliga, en cualquier caso, a facilitar las reparaciones, dando su consentimiento y permitiendo el acceso a los productos. En caso de que esto no suceda o se hicieran por parte del cliente o terceros modificaciones o reparaciones en los productos objeto de reclamación, Bosch quedará eximida de cualquier responsabilidad por los defectos.

8.5
Si el cliente opta por la resolución del contrato, no podrá reclamar la restitución de gastos de transporte, mano de obra y materiales relativos a la devolución de los productos, si dichos gastos se deben a que los productos se instalaron en un lugar de difícil acceso.

8.6
El cliente es responsable de cumplir con las leyes y disposiciones locales, la planificación, la instalación, las operaciones de puesta en marcha, así como de la reparación y el mantenimiento de los productos. Observará los requisitos relativos al manejo, instalación de los equipos según se definen en los manuales de instalación y manejo de Bosch.

8.7
Los daños causados por una instalación, puesta en marcha, tratamiento, funcionamiento o mantenimiento defectuosos o incorrectos o debidos a la utilización de equipamiento de control, combustibles, tipos de calentamiento, tipos de corriente o voltajes inadecuados, que no se correspondan con las especificaciones de Bosch implicarán la pérdida de cualquiera y de todas las condiciones de la garantía. Lo mismo se aplicará en los casos de sobrecarga y corrosiones, sin perjuicio de la responsabilidad que se derive conforme a lo previsto en la Condición 9.

8.8
El cliente es el responsable de contratar el personal capacitado para la instalación, transformación y/o mantenimiento de los productos si dichos servicios no han sido objeto de contratación con Bosch. Bosch no asume ninguna responsabilidad por la falta de capacitación técnica o profesional de las personas encargadas de la instalación, transformación o mantenimiento. Ello se extiende a la utilización del software.

8.9
En el caso de que un consumible correspondiente a los productos objeto de suministro deba ser reemplazada a la finalización de su vida útil, ello no afectará a la vigencia de la garantía del producto.

8.10
El software que en su caso se entrega con los productos ha sido desarrollado de conformidad con las normas reconocidas de programación. Cumple las funciones referidas en la descripción del producto vigente en el momento de la firma del contrato o que se haya acordado por separado. A los efectos de hacer valer la garantía, el cliente describirá el defecto de manera adecuada. Si el software tiene un defecto o fallo, éste se resolverá en un plazo razonable, sin costo adicional, sea a través de una actualización del mismo o mediante la entrega de un nuevo software.

8.11
En el caso de que a petición del cliente, Bosch haya prestado el correspondiente servicio de asistencia en la instalación de los productos, esto es, más allá de la simple obligación de entrega de los mismos, Bosch será responsable de los daños causados por la incorrecta prestación de ese servicio. La responsabilidad de Bosch estará limitada a lo previsto en la Condición 9.

9. Responsabilidad por daños

9.1
Sin perjuicio de lo dispuesto en la legislación sobre responsabilidad de producto, Bosch responderá única y exclusivamente por daños derivados de dolo o negligencia grave y, en cualquier caso, por daños personales.

10. Jurisdicción y legislación aplicable

10.1
Para cualquier litigio que surja de la interpretación o cumplimiento de las presentes Condiciones Generales de Venta las partes, con renuncia a la jurisdicción que pudiera corresponderles, se someterán a los Juzgados y Tribunales de la ciudad de Madrid.

10.2
Las presentes Condiciones Generales de Venta se rigen por el ordenamiento jurídico español.

11. Protección de datos

11.1
Bosch se compromete a respetar la obligación de confidencialidad en relación con los datos de carácter personal a los que pudiera tener acceso en el cumplimiento del contrato de compraventa. Se obliga a conservarlos y a adoptar las medidas necesarias para evitar su alteración, pérdida, tratamiento o acceso no autorizado, habida cuenta del estado de la tecnología en cada momento. Los derechos de acceso, rectificación, cancelación y oposición podrán ejercerse mediante solicitud por escrito dirigido a Robert Bosch España, S.L.U., con domicilio en la calle Hermanos García Noblejas, 19, 28037 Madrid, con la referencia “Protección de Datos”.

12. Disposiciones finales

12.1
La nulidad o invalidez de alguna de las anteriores Condiciones no afectará a la validez y plena efectividad de lo dispuesto en las demás Condiciones.

Lista de precios Junkers. Índice.

	Páginas
Agua Caliente	
Junkers y la Nueva Directiva Energética	5
Calentadores de agua a gas	6
Accesorios conexión calentadores agua a gas y sistemas solares	8
Termos eléctricos	8
Calentadores eléctricos instantáneos	10
Acumuladores de agua a gas	10
Bomba de calor de agua caliente sanitaria (2ª generación)	11
Accesorios para Bomba de calor de agua caliente sanitaria	11
Bomba de calor de agua caliente sanitaria Split	11
Calefacción	
Calderas murales de condensación	12
Sistemas A+, calderas con controladores Junkers	13
CerapurSolar (Caldera CerapurSolar + Acumulador de inercia)	14
Calderas murales convencionales	14
Bomba de condensados	14
Accesorios Solarbox	15
Aparatos de regulación y control para calderas	15
Accesorios de evacuación para calentadores y calderas murales	17
Accesorios de evacuación para calentadores y calderas murales de condensación	18
Accesorios para calderas murales a gas	19
Emisores térmicos de aceite Elaflu	20
Calderas de pie para carbón y leña	21
Calderas de pie de baja temperatura	22
Calderas de pie a gasóleo de condensación	23
Calderas de pie a gas de condensación	23
Kit de transformación a propano	24
Accesorios para calderas de pie a gasóleo	24
Accesorios de limpieza para calderas de pie a gas	24
Conexiones hidráulicas y grupos de bombeo para calderas de pie a gas y gasóleo	25
Acumuladores para calderas de pie a gasóleo y accesorios	26
Acumuladores para calderas de pie a gas y gasóleo	26
Kits de conexión para calderas con acumulador	27
Perfiles de conexión entre calderas y acumulador	27
Sistemas solares	
Captadores solares de tubos de vacío	28
Captadores solares planos gama Top	30
Estructuras de soporte Captadores Excellence FKT-2	31
Captadores solares planos gama Comfort	34
Estructuras de soporte gama S-Comfort FKC-2	34
Captadores solares planos gama Smart	38
Estructuras de soporte gama S-Comfort FKC-2	39
Controladores solares	40
Grupos de bombeo solar	41
Disipadores solares	41
Intercambiadores solares	42
Accesorios solar	43
Acumuladores	45
Sistemas compactos por termosifón Smart	48
Sistemas compactos por termosifón - componentes y accesorios	49
Paquetes solares Junkers	51
Sistemas compactos por circulación forzada: Paquetes solares con acumulador de un serpentín	52
Sistemas compactos por circulación forzada: Paquetes solares con acumulador de doble serpentín	54
Aire Acondicionado	
Mono splits. Unidades de Aire acondicionado (1x1)	56
Multi splits. Unidades interiores para Multi splits	58
Multi splits. Unidades exteriores para Multi splits	59
Ejemplos de esquemas de sistemas adaptados a la nueva ErP	60
Formación profesional con Junkers	63

Junkers y la nueva Directiva Energética

Información general de la Directiva Europea ErP-EuP

Desde el pasado 26 de septiembre de 2015, las Directivas Ecodesign (ErP) y Ecolabelling (ELD) entrarán en vigor, cambiando las normas legislativas del mercado de los equipos productores de calor, calderas y depósitos de agua caliente sanitaria. Desde Junkers te damos una visión general de las nuevas directivas, y te contamos paso a paso los nuevos procedimientos.

Directiva ErP

La Directiva sobre el diseño ecológico - Ecodesign (ErP), es una normativa europea obligatoria en los 28 estados miembros del área de influencia económica de la Unión Europea, que define:

- Los niveles mínimos de eficiencia.
- Las emisiones máximas de NOx.
- El nivel de ruido para bombas de calor, bombas de calor A.C.S, termos eléctricos, calderas eléctricas y cogeneración.
- El nivel máximo de pérdidas térmicas en los depósitos de A.C.S.

Estas normas inciden sobre los siguientes productos:

LOT1 Generadores de calefacción

LOT1	Eficiencia	NOx	Nivel de ruido (dB(A))
Calderas a gas o gasóleo	✓	✓	
Cogeneración a gas o gasóleo	✓	✓	
Bombas de calor eléctricas	✓		✓
Bombas de calor a gas y gasóleo	✓	✓	✓
Calderas eléctricas	✓		

LOT2 Generadores de A.C.S.

LOT2	Eficiencia	NOx	Nivel de ruido (dB(A))
Calentadores de agua a gas o gasóleo	✓	✓	
Calentadores eléctricos y termos eléctricos	✓		
Bombas de calor A.C.S. eléctricas	✓		✓
Bombas de calor A.C.S. a gas y gasóleo	✓	✓	✓
Depósitos	✓		

Desde el pasado 26 septiembre de 2015 estará prohibida la fabricación de los equipos que no están de acuerdo con estos parámetros.

Calderas (LOT1)

- Calderas convencionales que no sean de condensación (rendimiento estacional <86%).
- Calderas atmosféricas, salvo las que tienen:
  - Rendimiento Estacional ≥ 75%.
  - Hasta 30 kW (combi).
  - Hasta 10 kW (sólo calefacción).
  - Consideradas del tipo B1.

Agua caliente sanitaria (LOT2)

- Algunos modelos de calentadores eléctricos con eficiencia en agua caliente <30%.
- Bombas de calor A.C.S. y termos eléctricos con volumen mínimo mezcla de agua a 40ºC.
- Bombas de calor para A.C.S. con nivel de ruido >60dB.
- Termos eléctricos con clase de eficiencia inferior a C, eficiencia mínima < 32/36/37% de acuerdo con el perfil de consumo S/M/L, en septiembre de 2017.
- Calentadores de agua a gas, valores de emisión de NOx > 56mg/kWh a partir de septiembre de 2018.
- Termos eléctricos con más de 300l, a partir de septiembre de 2018.

Directiva Ecolabelling

La Directiva de etiquetado ecológico - Ecolabelling (ELD), define la obligatoriedad de incluir la etiqueta de clasificación energética (similar a las ya utilizadas en los aparatos electrodomésticos). La directiva ELD exige que los equipos productores de calor hasta 70 kW y los depósitos de A.C.S hasta 500 litros tengan una etiqueta de eficiencia energética.

Perfil de consumo

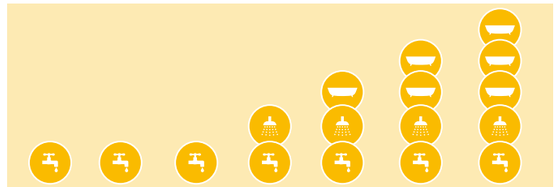

3XS	2XS	XS	S	M	L	XL
V = 6 Litros	V = 36 Litros	V = 36 Litros	V = 36 Litros	V = 100 Litros	V = 200 Litros	V = 328 Litros
f = 2 l/min	f = 2 l/min	f = 3l/min	f = 3/4/5 l/min	f= 3/4/6 l/min	f = 3/4/6/10 l/min	f = 3/4/6/10 l/min
Tm = 25ºC Tp = --ºC	Tm = 25ºC Tp = --ºC	Tm = 35ºC Tp = --ºC	Tm = 10/25/40 /45 ºC Tp = 55ºC	Tm = 10/25 /40 ºC Tp = 40/55ºC	Tm = 10/25 /40 ºC Tp = 40/55ºC	Tm = 10/25 /40ºC Tp = 40/55ºC

S, M, L : Perfil de consumo durante 24 h
Tm (ºC): Temperatura mínima
Tp (ºC): Temperatura máxima (debe llegar durante el consumo)
f (l/min): Caudal mínimo en cada consumo
V (litros): Volumen equivalente a 60ºC para cubrir 24 horas

Actualmente, la comparación de sistemas o productos con otras marcas y/o modelos específicos no se realiza en base a las mismas premisas. Así, la regulación relativa al perfil de consumo es la mejor forma de comprender el rendimiento esperado de los productos, en casa o en edificios que usan una gran cantidad de agua caliente todos los días (por ejemplo, hoteles, hospitales y restaurantes).

Los productos adquiridos anteriormente a la entrada en vigor de la ErP o que ya estén en los puntos de venta o en los almacenes de los distribuidores se podrán continuar vendiendo e instalando hasta final de stock. Toda la información relativa a la clasificación energética de la ErP es preliminar.

Calentadores de agua a gas

miniMAXX
WR...E

miniMAXX
WR...KB

Hydro Battery Plus
WTD... KB

HydroPower Plus
WTD... KG

Modelo	Clase de Efic. Energ.	Perfil de consumo	Referencia	Código EAN	Caudal (l/min.)	Tipo gas	Versión	Alto ancho fondo (mm.)	Precio base de venta €
Con llama piloto y encendido piezo eléctrico									
W 11-2 P	A	S	7 736 501 891 7 736 501 575	4 051 516 825 027 4 051 516 825 010	11	B N	Interior Interior	580 x 310 x 220	**297**
Con llama piloto y encendido por torrente de chispas - Batería 1,5 V									
W 135-2 KV1 E "Potencia variable"	A	XS	7 700 461 971 7 700 461 970	4 010 009 912 279 4 010 009 912 262	6	B B	Interior Exterior	610 x 270 x 190	**276** **266**
miniMAXX WR 11 - 2 KE "Modulante y potencia variable"	A	S	7 701 431 609 7 701 331 703 7 701 431 610	4 010 009 981 336 4 010 009 981 312 4 010 009 981 329	11	B N B	Interior Interior Exterior	580 x 310 x 220	**368** **368** **352**
Sin llama piloto permanente - Ionización - Batería 1,5 V									
N **Hydro Battery W6 - 2 KB** "Potencia variable"	A	XS	7 736 502 956 7 736 502 958 7 736 502 957	4 054 925 640 151 4 054 925 640 175 4 054 925 640 168	6	B N B	Interior Interior Exterior	545 x 270 x 206	**347** **347** **336**
miniMAXX WR 11 - 2 KB "Modulante y potencia variable"	A	M	7 701 431 942 7 701 331 015 7 701 431 943	4 047 416 666 396 4 047 416 666 372 4 047 416 666 402	11	B N B	Interior Interior Exterior	580 x 310 x 220	**384** **384** **369**
miniMAXX WR 14 - 2 KB "Modulante y potencia variable"	A	L	7 702 431 669 7 702 331 743	4 010 009 001 966 4 010 009 001 959	14	B N	Interior Interior	655 x 350 x 220	**438** **438**
Hydro Battery Plus WTD 11 KB Termostático	A	M	7 701 431 023 7 701 331 012 7 701 431 024	4 047 416 616 148 4 047 416 616 131 4 047 416 616 162	11	B N B	Interior Interior Exterior	580 x 310 x 220	**457** **457** **441**
Hydro Battery Plus WTD 14 KB Termostático	A	L	7 702 431 628 7 702 331 690 7 702 431 627	4 047 416 618 715 4 047 416 616 179 4 047 416 618 692	14	B N B	Interior Interior Exterior	655 x 350 x 220	**538** **538** **523**
Hydro Battery Plus WTD 18 KB Termostático	A	L	7 703 431 711 7 703 331 715 7 703 431 710	4 047 416 618 753 4 047 416 618 722 4 047 416 618 746	18	B N B	Interior Interior Exterior	655 x 425 x 220	**687** **687** **667**
Sin llama piloto permanente - Termostático HydroPower									
HydroPower Plus WTD 11 KG Termostático	A	M	7 701 431 519 7 701 331 603 7 701 431 031	4 047 416 904 115 4 047 416 904 092 4 047 416 957 111	11	B N B	Interior Interior Exterior	580 x 310 x 220	**478** **478** **462**
HydroPower Plus WTD 14 KG Termostático	A	L	7 702 431 644 7 702 331 707 7 702 431 634	4 047 416 904 153 4 047 416 904 139 4 047 416 957 135	14	B N B	Interior Interior Exterior	655 x 350 x 220	**559** **559** **533**
HydroPower Plus WTD 18 KG Termostático	A	L	7 703 431 731 7 703 331 732 7 703 431 718	4 047 416 904 191 4 047 416 904 177 4 047 416 957 173	18	B N B	Interior Interior Exterior	655 x 425 x 220	**712** **712** **682**

N Novedad B= Butano N= Natural **No incluido accesorio de evacuación.** IVA no incluido

Calentadores de agua a gas

miniMAXX
Excellence WTD...KME

HydroCompact
WTD...AME

HydroCompact i
WTD...AME

Celsius Pur
WTD...AME

Modelo	Clase de Efic. Energ.	Perfil de consumo	Referencia	Código EAN	Caudal (l/min.)	Tipo gas	Versión	Alto ancho fondo (mm.)	Precio base de venta €
Con ventilador integrado: tiro forzado									
miniMAXX WRD 11 - 2 KME "Modulante y potencia variable"	A	M	7 701 431 596 7 701 331 691	4 010 009 291 589 4 010 009 291 572	11	B N	"Tiro forzado" Sin llama piloto permanente. Ionización 220-240 V	580 x 310 x 220	**467**
miniMAXX WRD 14 - 2 KME "Modulante y potencia variable"	A	L	7 702 431 674 7 702 331 757	4 010 009 700 609 4 010 009 700 593	14	B N		655 x 350 x 220	**492**
miniMAXX WRD 17 - 2 KME "Modulante y potencia variable"	B	XL	7 703 431 785 7 703 331 796	4 010 009 291 602 4 010 009 291 596	17	B N		655 x 425 x 220	**690**
miniMAXX Excellence WTD - 11 KME Termostático	A	S	7 701 431 525 7 701 331 611	4 047 416 667 324 4 047 416 663 999	11	B N		580 x 310 x 220	**540**
miniMAXX Excellence WTD - 14 KME Termostático	B	XL	7 702 431 646 7 702 331 711	4 047 416 667 386 4 047 416 667 355	14	B N		655 x 350 x 220	**610**
miniMAXX Excellence WTD - 17 KME Termostático	B	XL	7 703 431 736 7 703 331 739	4 047 416 674 971 4 047 416 674 940	17	B N		655 x 425 x 220	**790**
Circuito estanco									
HydroCompact WTD12 AME Termostático	A	M	7 736 501 364 7 736 501 362	4 051 516 723 965 4 051 516 723 132	12	B N	Circuito estanco" Sin llama piloto. Ionización 220-240 V	618 x 300 x 170	**615**
HydroCompact WTD15 AME Termostático	A	XL	7 736 501 368 7 736 501 366	4 051 516 734 428 4 051 516 731 113	15	B N		618 x 300 x 170	**640**
HydroCompact WTD18 AME Termostático	A	XL	7 736 501 372 7 736 501 370	4 051 516 734 657 4 051 516 734 442	18	B N		618 x 364 x 175	**705**
N **HydroCompact i WTD 12-2 AME** Termostático	A	M	7 736 502 935 7 736 502 926	4 054 925 634 662 4 054 925 632 477	12	B N	"Circuito estanco" Sin llama piloto. Ionización 220-240 V Conexión vía Bluetooth Carcasa de cristal Pantalla de control táctil	615 x 300 x 182	**755**
N **HydroCompact i WTD 15-2 AME** Termostático	A	XL	7 736 502 937 7 736 502 936	4 054 925 634 686 4 054 925 634 679	15	B N		615 x 300 x 182	**790**
Celsius Next WTD 24 AME Termostático	A	XL	7 703 411 058 7 703 311 063	4 047 416 840 079 4 047 416 840 048	24	P N	"Circuito estanco" Sin llama piloto. Ionización 220-240 V	775 x 452 x 286	**1.040**
Celsius Pur WTD 27 AME Condensación Termostático	A	XXL	7 703 411 057 7 703 311 062	4 047 416 840 062 4 047 416 840 031	27	P N		775 x 452 x 286	**1.250**

N Novedad Con conectividad B= Butano N= Natural P= Propano **No incluido accesorio de evacuación.** IVA no incluido

Accesorios conexión calentadores agua a gas y sistemas solares

Modelo	Referencia	Código EAN	Descripción	Precio base de venta €
Kit solar	7 709 003 628	4 010 009 111 078	Kit solar para conexión de calentadores de agua a gas a sistemas solares, incluyendo soporte para fijación a la pared y juego de latiguillos flexibles. Válido para toda la gama de calentadores de agua a gas Junkers.	**200**
Válvulas mezcladoras	7 736 500 206	4 047 416 782 492	2 válvulas mezcladoras para conectar sistemas solares con calentadores.	**145**
Microswitch kit solar	7 709 003 637	4 010 009 113 294	Microinterruptor para conexión de calentadores a gas con encendido por turbina al kit solar.	**13**
Kit anti - hielo	7 709 003 709	4 047 416 259 291	Para modelos Celsius Pur y Celsius Next.	**30**
Accesorio conexión en cascada	7 709 003 630	4 047 416 769 875	Hasta 4 aparatos. Para modelos Celsius Pur y Celsius Next.	**10**
Kit de alta temperatura	7 736 500 605	4 051 516 070 625	Para Celsius Next y Celsius Pur, Tª hasta 84ºC.	**2,5**
Kit de cascada Inteligente	7 736 500 272	4 051 516 030 384	Para Celsius Next y Celsius Pur hasta 12 aparatos.	**33**
N **Kit Outdoor**	7 709 003 732	4 047 416 756 530	Para instalación tipo A3 (intemperie).	**110**

Termos eléctricos

Elacell

Elacell Altos litrajes

Elacell Slim

Elacell Horizontal

NOVEDAD

Modelo	Clase de Efic. Energ.	Perfil de consumo	Referencia	Código EAN	Capacidad (litros)	Potencia (kW)	Medidas alto x Ø (mm.)	Precio base de venta €	Coste de reciclado repercutido (*)
Gama Elacell - vertical 3 años de garantía en calderín									
N **Elacell 15L**	C	XXS	7 736 503 630	4 054 925 969 931	15	1,2	408x368x100*	**123**	**1,72**
N **Elacell 30L**	C	S	7 736 503 357	4 054 925 912 838	30	1,2	457x440	**170**	**1,72**
N **Elacell 50L**	C	M	7 736 503 358	4 054 925 912 845	50	1,5	622x440	**191**	**1,72**
N **Elacell 80L**	C	L	7 736 503 360	4 054 925 912 869	80	2	869x440	**219**	**3,45**
N **Elacell 100L**	C	L	7 736 503 375	4 054 925 912 883	100	2	1031x440	**246**	**3,45**
N **Elacell 120L**	C	L	7 736 503 377	4 054 925 912 906	120	2	1194x440	**312**	**3,45**
N **Elacell 150L**	D	L	7 736 503 464	4 054 925 922 684	150	2,2	1240x505	**412**	**3,45**
N **Elacell 200L**	D	XL	7 736 503 465	4 054 925 922 691	200	2,2	1570x513	**525**	**3,45**
N **Elacell 300L**	D	XL	7 736 503 466	4 054 925 922 707	300	3	1780x590	**775**	**3,45**
N **Elacell 500L**	-	-	7 736 503 467	4 054 925 922 714	500	6	1800x714	**2.140**	**3,45**
N **Elacell Slim 30L**	C	S	7 736 503 378	4 054 925 912 913	30	1,5	607x390	**183**	**1,72**
N **Elacell Slim 50L**	C	M	7 736 503 379	4 054 925 912 920	50	1,5	860x390	**210**	**1,72**
N **Elacell Slim 80L**	C	L	7 736 503 380	4 054 925 912 937	80	2	1236x390	**245**	**3,45**
Gama Elacell - horizontal 3 años de garantía en calderín									
N **Elacell Horizontal 50L**	C	S	7 736 503 359	4 054 925 912 852	50	1,5	622x440	**200**	**1,72**
N **Elacell Horizontal 80L**	C	M	7 736 503 374	4 054 925 912 876	80	1,5	869x440	**230**	**3,45**
N **Elacell Horizontal 100L**	C	L	7 736 503 376	4 054 925 912 890	100	1,5	1031x440	**257**	**3,45**

*Estas medidas son alto x ancho x fondo

N Novedad **(*) Importes antes de IVA y no sujetos a descuentos comerciales.**

Termos eléctricos

Elacell Comfort

Elacell Excellence

Elacell Smart

Elacell Smart Slim

Modelo	Clase de Efic. Energ.	Perfil de consumo	Referencia	Código EAN	Capacidad (litros)	Potencia (kW)	Medidas alto x Ø (mm.)	Precio base de venta €	Coste de reciclado repercutido (*)
Gama Elacell Comfort - vertical (resistencia envainada) 3 años de garantía en calderín									
P **Elacell Comfort 35L**	C	S	7 736 503 637	4 057 749 093 851	35	1,2	485 x 486 Ø	**187**	**1,72**
P **Elacell Comfort 50L**	C	M	7 736 503 638	4 057 749 093 868	50	1,5	585 x 486 Ø	**210**	**1,72**
P **Elacell Comfort 80L**	C	M	7 736 503 639	4 057 749 093 875	80	2	810 x 486 Ø	**241**	**3,45**
P **Elacell Comfort 100L**	C	L	7 736 503 640	4 057 749 093 882	100	2	960 x 486 Ø	**271**	**3,45**
P **Elacell Comfort 120L**	C	L	7 736 503 641	4 057 749 093 899	120	2	1110 x 486 Ø	**343**	**3,45**
P **Elacell Comfort 150L**	C	XL	7 736 503 642	4 057 749 093 905	150	2,4	1330 x 486 Ø	**418**	**3,45**
Gama Elacell Excellence - reversibles (resistencia envainada) 5 años de garantía en calderín									
ES 035-5E	C	S	7 736 502 710	4 054 925 511 062	35	1,2	485 x 486 Ø	**204**	**1,72**
ES 050-5E	C	M	7 736 502 711	4 054 925 511 079	50	1,6	585 x 486 Ø	**237**	**1,72**
ES 075-5E	C	M	7 736 502 712	4 054 925 511 086	75	2	810 x 486 Ø	**298**	**3,45**
ES 100-5E	C	L	7 736 502 713	4 054 925 511 093	100	2	960 x 486 Ø	**330**	**3,45**
ES 120-5E	C	L	7 736 502 714	4 054 925 511 109	120	2	1110 x 486 Ø	**352**	**3,45**
N **ES 150-5E**	C	XL	7 736 503 216	4 054 925 847 703	150	2,4	1330 x 486 Ø	**430**	**3,45**
Gama Elacell Smart** 3 años de garantía en calderín									
ES 15-1M	B	XXS	7 736 500 082	4 047 416 747 842	15	1,2	414 x 320 x 317	**119**	**1,72**
ES 30-1M	D	S	7 736 500 083	4 047 416 747 859	30	1,5	586 x 353 Ø	**166**	**1,72**
ES 50-1M	D	M	7 736 500 084	4 047 416 747 866	50	1,5	553 x 450 Ø	**186**	**1,72**
ES 75-1M	D	M	7 736 500 085	4 047 416 747 880	75	2	758 x 450 Ø	**213**	**3,45**
ES 100-1M	D	L	7 736 500 086	4 047 416 747 897	100	2	913 x 450 Ø	**239**	**3,45**
ES 150-1M	C	M	7 736 501 544	4 051 516 805 227	150	2,2	1.185 x 505 Ø	**400**	**3,45**
ES 200-1M	C	L	7 736 501 546	4 051 516 805 241	200	2,5	1.505 x 505 Ø	**510**	**3,45**
ES 50-5 M S Slim	D	M	7 736 502 569	4 054 925 273 649	50	1,5	790 x 368 Ø	**202**	**1,72**
ES 75-5 M S Slim	D	M	7 736 502 570	4 054 925 273 656	75	2	1.145 x 368 Ø	**233**	**3,45**
Gama HS...* 3 años de garantía en calderín									
HS 300	D	L	7 709 500 289	4 047 416 938 790	300	3	1.820 x 625 Ø	**760**	**3,45**
HS 500	-	-	7 709 500 302	4 047 416 143 217	500	6	1.870 x 714 Ø	**2.127**	**3,45**

Todos los modelos HS... y Elacell están equipados con luz LED de funcionamiento.Todos los modelos de la gama Elacell ES - 5E tienen resistencias envainadas e instalación vertical y horizontal, excepto modelo ES 035-5E (sólo vertical). Incluida válvulas de seguridad para todos los modelos.

N Novedad P Próximamente **(*) Importes antes de IVA y no sujetos a descuentos comerciales.** **Hasta fin de stock IVA no incluido

Calentadores eléctricos instantáneos

ED...

Modelo	Clase de Efic. Energ.	Perfil de consumo	Referencia	Código EAN	Caudal (litros)	Potencia (kW)	Alto ancho fondo (mm.)	Precio base de venta €	Coste de reciclado repercutido (*) Precio unitario € (*) DTU/RD 208 / 2005
ED 6	A	**XXS**	7 733 000 016	4 047 416 571 737	3,4	6	235 x 141 x 100	**333**	**1,72**
ED 18-2S	A	**S**	7 733 004 019	4 010 009 704 157	9,8	18	472 x 236 x 139	**394**	**1,72**
ED 21-2S	A	**S**	7 733 006 019	4 010 009 704 171	11,5	21		**405**	**1,72**
ED 24-2S	A	**S**	7 733 008 015	4 010 009 704 195	13,1	24		**426**	**1,72**

Tensión voltios C. Trifásica 380 Δ El modelo ED 6 es monofásico a 220 - 240 V

Acumuladores de agua a gas

S...
Equipado con dispositivo
de control de gases.

Modelo	Clase de Efic. Energ.	Perfil de consumo	Referencia	Código EAN	Capacidad (litros)	Tipo gas	Medidas alto x Ø (mm.)	Precio base de venta €
S 120 KP	B	**L**	7 708 402 011	4 010 009 016 304	115	B/N	1.277 x 500 Ø	**805**
S 160 KP	B	**L**	7 708 403 011	4 010 009 016 342	155	B/N	1.477 x 500 Ø	**910**
S 190 KP	B	**XL**	7 708 404 012	4 010 009 016 373	190	B/N	1.727 x 500 Ø	**1.160**
S 290 KP	C	**XXL**	7 708 405 008	4 010 009 016 397	280	B/N	1.681 x 635 Ø	**2.280**
VÁLVULA DE SEGURIDAD (6,0 bar.)	-	-	7 719 000 779	4 010 009 050 933	Obligatoria instalación			**22**

B= Butano N= Natural **(*) Importes antes de IVA y no sujetos a descuentos comerciales.** IVA no incluido

Bomba de calor de agua caliente sanitaria (2ª generación)

Supraeco W
(Clasificación A+ preparada para ErP 2017)

Modelo	Clase de Efic. Energ.	Perfil de consumo	Referencia	Código EAN	Descripción	Volumen de a.c.s. a 40º C (l)	COP (*)	Precio base de venta €
Supraeco W HP 270-2E1 con serpentín	A	**XL**	7 736 502 561	4 054 925 278 798	Bombas de calor para producción de a.c.s. 270 litros con serpentín. Con display digital.	472	4,3	**2.340**
Supraeco W HP 270-2E0 sin serpentín	A	**XL**	7 736 502 560	4 054 925 278 781	Bombas de calor para producción de a.c.s. 270 litros sin serpentín. Con display digital.	472	4,3	**2.210**

(*) De acuerdo a la norma EN 255-3 (aire a 20ºC y calentamiento de agua de 15ºC a 45ºC).

Accesorios para Bomba de calor de agua caliente sanitaria

	Referencia	Código EAN	Descripción	Precio base de venta €
	7 738 110 902	4 051 516 628 710	Conducto de admisión/evacuación EPP 1000 mm. Ø 160 mm.	**42**
	7 738 110 903	4 051 516 628 727	Codo 90º EPP. Ø 160 mm.	**30**
	7 746 900 694	4 047 416 138 947	Codo 90º	**46**
	7 746 900 690	4 047 416 138 909	Codo 45º	**37**
	7 719 003 329	4 047 416 694 405	Conducto de admisión/evacuación (aislamiento térmico y acústico) 10 m	**173**
	7 746 900 698	4 047 416 138 985	Conducto de admisión/evacuación 500 mm	**32**
	7 746 900 702	4 047 416 139 029	Conducto de admisión/evacuación 1000 mm	**48**
	7 746 900 706	4 047 416 139 067	Conducto de admisión/evacuación 2000 mm	**69**
	7 736 501 995	8 016 615 402 391	Vaso de expansión 12 l	**40**
	7 736 501 997	8 016 615 402 407	Vaso de expansión 18 l	**45**
	7 736 501 999	8 016 615 402 414	Vaso de expansión 25 l	**54**
	8 718 571 5580	4 047 416 948 867	Ánodo de Magnesio	**31**
	7 736 501 838	4 051 516 808 266	Accesorio de conexión fotovoltaica	**20**
	7 736 501 839	4 051 516 808 273	Accesorio de integración total	**42**

Bomba de calor de agua caliente sanitaria Split

Modelo	Referencia	Código EAN	Descripción	Potencia (kW)	Precio base de venta €
Supraeco W OS 3,8 kW	7 736 502 478	4 054 925 254 693	Bombas de calor para producción de a.c.s. (unidad exterior Split)	3,8	**1.350**
Supraeco W OS 5,0 kW	7 736 502 479	4 054 925 254 709		5,0	**1.500**

IVA no incluido

Calderas murales de condensación

Consulte en las páginas 60, 61 y 62 ejemplos de esquemas de sistemas con calderas Junkers adaptados a la nueva ErP para mejorar la eficiencia energética de las instalaciones.

Cerapur

CerapurComfort

CerapurExcellence - Compact

NOVEDAD

Modelo	Clasificación energética		Perfil de consumo a.c.s.	Referencia	Código EAN	Potencia nominal (kW)	Potencia (kW) (Calefacción/ a.c.s.)	Tipo de gas	Alto ancho fondo (mm.)	Precio base de venta €
	Calefacción	a.c.s.								
Gama Cerapur (Mixtas microacumulación) (Sistema QuickTAP) Circuito estanco										
N **ZWBC 22/24-2 C**	A	A	M	7 736 900 801	4 054 925 783 568	21	22/24	P	710x400x330	**1.890**
				7 736 900 799	4 054 925 783 544			N		**1.890**
N **ZWBC 22/28-2 C**	A	A	XL	7 736 900 802	4 054 925 783 575		22/28	P		**2.170**
				7 736 900 800	4 054 925 783 551			N		**2.170**

Las calderas Cerapur + controladores Clase VIII (MZ 100) alcanzan eficiencia A+ A+

Gama CerapurComfort (Mixtas microacumulación) (Sistema QuickTAP) Circuito estanco										
N **ZWBE 25/25-3 C**	A	A	XL	7 736 900 881	4 054 925 831 917	24	25/25	P	710x400x330	**1.950**
				7 736 900 880	4 054 925 831 900			N		**1.950**
N **ZWBE 25/30-3 C**	A	A	XL	7 736 900 879	4 054 925 831 894		25/30	P		**2.240**
				7 736 900 878	4 054 925 831 887			N		**2.240**

Las calderas CerapurComfort + controladores Clase VI (control por sonda exterior: CW 100, CW 400 y Junkers Easy Control CT 100) u VIII (MZ 100) alcanzan eficiencia A+ A+

Gama CerapurExcellence - Compact (Mixtas microacumulación) (Sistema QuickTAP) Circuito estanco										
N **ZWB 25/28-1 A**	A	A	XL	7 736 503 763	4 057 749 086 600	24	25/28	P	690x390x280*	**2.550**
				7 736 503 762	4 057 749 086 587			N		**2.550**
N **ZWB 25/32-1 A**	A	A	XL	7 736 503 761	4 057 749 086 563		25/32	P		**2.700**
				7 736 503 760	4 057 749 086 549			N		**2.700**
N **ZWB 30/32-1 A**	A	A	XL	7 736 503 757	4 057 749 086 488	30	30/32	P		**2.800**
				7 736 503 756	4 057 749 086 464			N		**2.800**
N **ZWB 25/36-1 A**	A	A	XL	7 736 503 759	4 057 749 086 525	24	25/36	P		**2.900**
				7 736 503 758	4 057 749 086 501			N		**2.900**
N **ZWB 30/36-1 A**	A	A	XL	7 736 503 755	4 057 749 086 440	30	30/36	P		**3.050**
				7 736 503 754	4 057 749 086 426			N		**3.050**

Las calderas CerapurExcellence - Compact de 24 kW de potencia nominal + controladores Clase VI (control por sonda exterior: CW 100, CW 400 y Junkers Easy Control CT 100) u VIII (MZ 100) alcanzan eficiencia A+ A+
Las calderas CerapurExcellence - Compact de 30 kW de potencia nominal + controladores Clase VIII (MZ 100) alcanzan eficiencia A+ A+
Plantilla y accesorio evacuación (AZB 1108) incluidos.

N Novedad P= Propano N= Natural *Medidas sin embellecedor IVA no incluido

Calderas murales de condensación

CerapurExcellence

CerapurAcu - Smart

NOVEDAD

Modelo	Clasificación energética		Perfil de consumo a.c.s.	Referencia	Código EAN	Potencia nominal (kW)	Potencia (kW) (Calefacción/ a.c.s.)	Tipo de gas	Alto ancho fondo (mm.)	Precio base de venta €
	Calefacción	a.c.s.								
Gama CerapurExcellence (Mixtas microacumulación) (Sistema QuickTAP)										
N **ZWB 30/42 - 2 E**	A	A	XL	7 738 100 483	4 054 925 580 181	30	30/42	P	760x440x360	**3.375**
				7 738 100 480	4 054 925 580 150			N		**3.375**
Gama CerapurExcellence (Sólo calefacción)										
N **ZSB 30 - 2 E**	A	-	XL	7 738 100 476	4 054 925 580 112	30	30	P	760x440x360	**2.705**
				7 738 100 477	4 054 925 580 129			N		**2.705**
Gama CerapurAcu - Smart (Mixtas - Acumulación 48 litros)										
N **ZWSB 24/30-4 E**	A	A	XL	7 716 701 496	4 054 925 617 078	23	24/30	N	890x600x482	**2.965**

Las calderas CerapurAcu-Smart + controladores Clase VIII (MZ 100) alcanzan eficiencia A+ A+

Plantilla y accesorio evacuación (AZB 1108) incluidos.

Sistemas A+, Calderas con controladores Junkers

Las calderas Junkers combinadas con controladores Junkers permiten mejorar la eficiencia de la instalación y alcanzar una clasificación energética de A+.
En la siguiente tabla se muestra la combinación mínima de caldera + controlador para alcanzar la clasificación energética A+.

Caldera Junkers	Controlador	Clasificación Eficiencia Energética
Cerapur	MZ100 (5% de eficiencia adicional)	SISTEMA A+ / A
CerapurAcu Smart		
CerapurExcellence-Compact*		
CerapurComfort	CW100 (4% de eficiencia adicional) CW400 (4% de eficiencia adicional) Junkers Easy Control CT 100 (4% de eficiencia adicional)	
CerapurExcellence-Compact**		

(*) En modelos con rendimiento de hasta 93% (**) En modelos con rendimiento de hasta 94%

N Novedad P= Propano N= Natural IVA no incluido

CerapurSolar (Caldera CerapurSolar + Acumulador de inercia)

Sistema integrado adaptable a sistemas solares para producción de a.c.s. y calefacción. El sistema CerapurSolar es un sistema integrado de alta eficiencia, compatible con Sistemas Solares (hasta una superficie de captación máxima de 8,25m²) para producir agua caliente sanitaria y calefacción. Este sistema está constituido por: Caldera CerapurSolar CSW 30-3 A y Acumulador de inercia SP 400 SHU (Opcional).

CSW 30-3A

SP 400 SHU

Modelo	Clasificación energética		Perfil de consumo a.c.s.	Referencia	Código EAN	Potencia nominal (kW)	Potencia (kW) (Calefacción/ a.c.s.)	Tipo de gas	Alto ancho fondo (mm.)	Precio base de venta €
	Calefacción	a.c.s.								
CerapurSolar (circuito estanco)										
CSW 30-3A	A	A	XL	7 712 231 401	4 047 416 369 624	22	22/30	N	850 x 440 x 350	**2.860**
SP 400 SHU - 3	D		-	7 735 500 194	4 054 925 649 970	depósito		-	*1916 x 660 x 850	**2.955**

Calderas murales convencionales

CeraclassMidi

Modelo	Clasificación energética		Perfil de consumo a.c.s.	Referencia	Código EAN	Potencia nominal (kW)	Potencia (kW) (Calefacción/ a.c.s.)	Tipo de gas	Alto ancho fondo (mm.)	Precio base de venta €
	Calefacción	a.c.s.								
CeraclassMidi (mixtas - calefacción y a.c.s.)										
ZW 24-2DV KEP	C	B	XL	7 736 503 017	4 054 925 945 287	24	24/24	B	700 x 400 x 298	**1.310**
			XL	7 736 503 015	4 054 925 945 263	24	24/24	N	700 x 400 x 298	**1.310**

Bomba de condensados

Modelo	Referencia	Código EAN	Descripción	Alto ancho fondo (mm.)	Peso (kg.)	Precio base de venta €
N **Bomba de condensados para calderas murales de hasta 30 kW en calefacción**	7 738 323 359	5 060 144 941 077	Bomba de condensados (incluye 1,5m de cable de alimentación). 6m de tubo de descarga (6mm Ø). Adaptador de entrada para tubos de 22 y 28mm. Adaptador de Tubería. Kit de fijación.	115x182x55	1,6kg	**120**

N Novedad B= Butano N= Natural **(*) Incluida válvulas de seguridad.** IVA no incluido

Accesorios Solarbox

Solarbox Junkers: estación de producción instantánea de a.c.s. para sistemas solares térmicos y calderas murales Junkers.

	Para modelos	Referencia	Código EAN	Descripción	Precio base de venta €
	Accesorios de instalación para calderas murales				
	Solarbox Comfort	7 709 003 917	4 047 416 625 102	Estación de producción instantánea de a.c.s. Caudal máximo: 12 l/min. Válvula mezcladora para instalar con calderas Junkers.	**520**
	Solarbox Classic	7 736 500 209	4 051 516 025 441	Estación de producción instantánea de a.c.s. Caudal máximo: 12 l/min.	**360**
	Kit de conexión para calderas gama Cerapur con Solarbox Comfort	7 736 500 127	4 047 416 772 103	Kit de conexiones rígidas	**76**
	Kit de conexión para calderas gama Cerapur con Solarbox Classic	7 736 500 128	4 047 416 772 110		**58**

Aparatos de regulación y control para calderas

Junkers pone a su disposición una amplia gama de controladores que no sólo cumplen con los requisitos de la ErP sino que, simplifican enormemente los trabajos de instalación ya que serán la gama de controladores que utilicen todos nuestros equipos en el futuro, sean calderas murales, de pie, bombas de calor, solar, etc. Basados en nuestro concepto modular de regulaciones, los controladores Junkers presentan importantes mejoras destinadas a facilitar tanto la puesta en marcha como el uso de los mismos, con display de grandes dimensiones y programación de parámetros de forma totalmente intuitiva, visualización de anomalías mediante mensajes de texto, selección de esquemas solares mediante pictogramas, etc.

	Modelo	Referencia	Código EAN	Clase del controlador	Contribución a la eficiencia energética del controlador %	Descripción	GAMA CERAPUR	GAMA CERAPUR COMFORT	GAMA CERAPUR EXCELLENCE COMPACT	GAMA CERAPUR EXCELLENCE	GAMA CERAPURACU SMART	GAMA CERAPURSOLAR	GAMA CERACLASSMIDI	Precio base de venta €
	Relojes programadores													
	MT 10	7 719 002 444	4 010 009 876 915	-	-	Reloj analógico con programador diario (Calefacción o a.c.s.). (ECO-CONFORT)	•	•	•	•	•	•		**62**
	DT 10	7 719 002 445	4 010 009 876 922	-	-	Reloj digital con programador semanal de calefacción.	•	•	•	•	•	•		**79**
	DT 20	7 719 002 446	4 010 009 876 939	-	-	Reloj digital con programador semanal (Calefacción o a.c.s.). (ECO-CONFORT)	•	•	•	•	•	•		**92**
	Termostatos y cronotermostatos ON/OFF													
	TR 12	7 719 001 861	4 010 009 918 240	I	1%	Termostato de ambiente (220 V).	•	•	•	•	•	•	•	**25**
	TRZ 12-2	7 719 002 102	4 010 009 631 286	I	1%	Termostato y programador digital semanal (220 V).	•	•	•	•	•	•	•	**102**
	Termostatos y cronotermostatos ON/OFF inalámbrico													
	CR 15 RF	7 736 503 177	4 054 925 822 045	I	1%	Termostato y programador digital (semanal) inalámbrico (220 V)	•	•	•	•	•	•	•	**145**

IVA no incluido

Aparatos de regulación y control para calderas

	Modelo	Referencia	Código EAN	Clase / Contribución a la eficiencia energética del controlador %	Descripción	GAMA CERAPUR	GAMA CERAPURCOMFORT	GAMA CERAPUR EXCELLENCE COMPACT	GAMA CERAPUR EXCELLENCE	GAMA CERAPURACU SMART	GAMA CERAPUR SOLAR	GAMA CALDERAS DE PIE CONMX25	Precio base de venta €
PRÓXIMA INTRODUCCIÓN	**Cronotermostato modulante vía WiFi**												
	Junkers Easy Control CT 100	7 736 701 047	4 054 925 821 444	VI / 4%	Cronotermostato modulante conectado vía Bus de dos hilos a caldera, que permite el manejo del mismo mediante aplicación de móvil. Programación semanal y diaria, modo vacaciones, autoaprendizaje, sensor de proximidad, detección de presencia, compensación en función de la temperatura exterior sin necesidad de instalación de sonda.	•	•	•	•	•	•		275
	Termostatos y cronotermostatos modulantes												
	CR 10	7 738 110 053	4 051 516 213 831	V / 3%	Termostato digital modulante con visualización de la temperatura ambiente, compatible con programadores.	•	•	•	•	•	•	•	47
	CR100	7 738 111 046	4 054 925 805 895	V /3%	Cronotermostato modulante a dos hilos, con programación semanal y diaria, y posibilidad de conectar módulos de gestión de circuito de calefacción y solar MM100 y MS100	•	•	•	•	•	•	•	75
P	**CR100 RF**	7 738 111 136	4 054 925 712 681	V /3%	Cronotermostato modulante, a dos hilos con programación semanal y diaria, y posibilidad de conectar módulos de gestión de circuito de calefacción y solar MM100 y MS100. Versión inalámbrica	•	•	•	•	•	•	•	195
	CW100	7 738 111 037	4 054 925 805 802	VI /4%	Cronotermostato modulante a dos hilos con posibilidad de control de la calefacción mediante curva de calefacción por sonda exterior. Programación semanal y diaria y posibilidad de conectar módulos de gestión de circuito de calefacción y solar MM100 y MS100 (Sonda exterior incluida)	•	•	•	•	•	•	•	125
P	**CW100 RF**	A consultar	A consultar	VI /4%	Cronotermostato modulante a dos hilos con posibilidad de control de la calefacción mediante curva de calefacción por sonda exterior conectada inalámbrica. Programación semanal y diaria, posibilidad de conectar módulos de gestión de circuito de calefacción y solar MM100 y MS100. Versión inalámbrica	•	•	•	•	•	•	•	305
	CW400	7 738 111 073	4 054 925 806 007	VI /4%	Cronotermostato modulante a dos hilos con posibilidad de control de la calefacción mediante curva de calefacción por sonda exterior. Programación semanal y diaria y posibilidad de conectar módulos de gestión avanzada como circuito de calefacción MM100, solar MS100 / MS200 y control de cascada.	•	•	•	•	•	•	•	240
	Módulos adicionales												
	MM100	7 738 110 140	4 054 925 755 398	-	Módulo de control adicional para la gestión de un circuito de calefacción o refrigeración con o sin válvula mezcladora.	•	•	•	•	•	•	•	175
	MS100	7 738 110 144	4 054 925 781 922	-	Módulo de control adicional de circuito solar para la producción de a.c.s. Varios sistemas a modo de pictograma para elegir.	•	•	•	•	•	•	•	190
	MS200	7 738 110 146	4 054 925 770 957	-	Módulo de control adicional de circuito solar para la producción de a.c.s., apoyo a calefacción y calentamiento de piscina. Varios sistemas a modo de pictograma para elegir.	•	•	•	•	•	•	•	250
	MC400	7 738 111 001	4 054 925 556 537	-	Módulo de control de calderas en cascada. Hasta cuatro calderas en cascada por módulo.	•	•	•	•	•	•	•	550
	Sistemas de control de zonas												
	MZ100	7 738 110 126	4 054 925 189 049	VIII /5%	Módulo de control para la gestión de tres zonas diferenciadas de una vivienda mediante bomba o válvulas de dos vías. Posibilidad de conectar un termostato CR10 por cada una de las zonas, o un termostato ON/OFF externo	•	•	•	•	•	•	•	280

P Próximamente Con conectividad

IVA no incluido

Accesorios de evacuación para calentadores y calderas murales

Modelo	Referencia	Código EAN	Diámetro (Ø)	Descripción	TIRO FORZADO	HYDROCOMPACT	CELSIUS NEXT	Precio base de venta €
AZ 228	7 719 001 397	4 010 009 918 363	80/110	Codo de 90º + Tramo 750mm + rejilla de salida 80/100		•		65
AZ 266	7 719 001 785	4 010 009 570 202	80/110	Kit de salida universal horizontal. Codo + tramo 800 mm. + deflector.		•		65
AZ 263	7 719 001 782	4 010 009 570 172	80/110	Prolongación 1.000 mm.		•		37
AZ 264	7 719 001 783	4 010 009 570 189		Prolongación 1.500 mm.		•		55
AZ 265	7 719 001 784	4 010 009 570 196		Prolongación 500 mm.		•		24
AZ 267	7 719 001 786	4 010 009 570 219	80/110	Codo de 90º.		•		20
AZ 268	7 719 001 787	4 010 009 570 226	80/110	Codo de 45º (x 2).		•		32
AZ 270	7 719 001 789	4 010 009 570 240	80/110	Accesorio recogida condensados.		•		65
AZ 171	7 719 000 993	4 010 009 052 784	80/110	Adaptado concéntrica.		•		97
AZ 175	7 719 001 027	4 010 009 053 118	80/110	Adaptador doble flujo a salida de tejado.		•		23
AZ 262	7 719 001 781	4 010 009 570 165	80/110	Kit de salida universal vertical. Salida tejado.		•		120
AZ 233	7 719 001 402	4 010 009 918 585	80/110	Manguito de unión.		•		19
AZ 298	7 719 001 957	4 010 009 620 570	E 80/110 S 80/80	Accesorio conexión doble flujo.		•		55
AZ 299	7 719 001 991	4 010 009 621 300		Acc. conex. doble flujo con recogida cond.		•		97
AZ 277	7 719 001 796	4 010 009 570 288	80	Accesorio conexión doble flujo.				66
AZ 284	7 719 001 803	4 010 009 570 356		Acc. conex. doble flujo con recogida cond.				72
	7 709 003 734	4 047 416 682 594	80	Acc. conexión doble flujo Celsius Next (*).			•	45
AZ 278	7 719 001 797	4 010 009 570 295	80	Codo de 90º.	•	•	•	10
AZ 279	7 719 001 798	4 010 009 570 301	80	Codo de 45º.	•	•	•	10
AZ 280	7 719 001 799	4 010 009 570 318	80	Prolongación 500 mm.	•	•	•	14
AZ 281	7 719 001 800	4 010 009 570 325		Prolongación 1.000 mm.	•	•	•	19
AZ 282	7 719 001 801	4 010 009 570 332		Prolongación 2.000 mm.	•	•	•	32
AZ 283	7 719 001 802	4 010 009 570 349	80	Terminal doble flujo/tiro forzado. Tramo 1.000 mm. + 20 mm. deflector.	•	•	•	37
AZ 305	7 709 003 159	4 010 009 913 801	80	Collarín de 80 Ø para calentador tiro forzado.	•			46
AZ 219	7 719 001 337	4 010 009 918 561	80	Kit de salida universal horizontal. Codo + tramo 750 mm. + deflector.	•			45
AZ 224	7 719 001 342	4 010 009 917 687	80	Manguito de unión.	•			10
AZ 219-1	7 709 003 893	4 047 416 211 978	80	Kit de salida universal horizontal. Codo + tramo 750 mm. + deflector.			•	55
AZ 224-1	7 709 003 892	4 047 416 211 961	80	Manguito de unión.			•	14
TERMINAL 80	7 709 500 279	4 047 416 894 409	80	Terminal de aluminio en rejilla. Sólo para uso horizontal.	•	•	•	11

(*) instalación obligatoria: Para Celsius Next

IVA no incluido

Accesorios de evacuación para calentadores y calderas murales de condensación

Modelo	Referencia	Diámetro (Ø)	Descripción	Calderas de condensación	Calentadores Celsius Pur	Precio base de venta €
Diámetro Ø 60 / 100						
AZB 1108	7 738 110 191	60/100	Accesorio de salida horizontal para calderas de condensación.	•		**46**
AZB 1119	7 738 110 519	60/100	Kit salida horizontal (telescópica) (entre 578 y 1067 mm.).	•		**55**
AZB 908	7 719 002 778	60/100	Prolongación 1.000 mm.	•		**24**
AZB 909	7 719 002 779	60/100	Prolongación 500 mm.	•		**22**
AZB 910	7 719 002 780	60/100	Codo de 90°.	•		**22**
AZB 911	7 719 002 781	60/100	Codo de 45°.	•		**37**
AZB 917	7 719 002 847	60/100	Kit salida vertical salida a tejado negro.	•		**83**
Diámetro Ø 80 / 125						
AZB 918	7 719 002 848	80/125	Kit salida horizontal.	•	•	**147**
AZB 919	7 719 002 849	80/125	Kit salida vertical salida a tejado negro.	•	•	**101**
AZB 1093	7 719 003 381	60/100	Adaptación a 60/100.	•		**21**
AZB 604/1	7 719 002 763	80/125	Prolongación 500 mm.	•	•	**23**
AZB 605/1	7 719 002 764	80/125	Prolongación 1.000 mm.	•	•	**32**
AZB 606/1	7 719 002 765	80/125	Prolongación 2.000 mm.	•	•	**60**
AZB 607/1	7 719 002 766	80/125	Codo de 90°.	•	•	**24**
AZB 608/1	7 719 002 767	80/125	Codo de 45°.	•	•	**46**
AZB 931	7 716 780 184	80/125	Adaptación a 80/125 con toma de análisis.	•	•	**21**
AZB 925	7 719 002 857	80/125	Teja soporte de diámetro 125. Negra.	•		**28**
Diámetro Ø 80						
AZB 610	7 719 001 525	80	Prolongación 500 mm.	•		**20**
AZB 611	7 719 001 526	80	Prolongación 1.000 mm.	•		**23**
AZB 612	7 719 001 527	80	Prolongación 2.000 mm.	•		**46**
AZB 661	7 719 001 850	80	Codo de 15°.	•		**22**
AZB 662	7 719 001 851	80	Codo de 30°.	•		**22**
AZB 620	7 719 001 535	80	1 codo de 45°.	•		**27**
AZB 619	7 719 001 534	80	Codo de 90°.	•		**22**
AZB 922	7 719 002 852	80	Adaptación con tomas para análisis de combustión.	•		**55**

IVA no incluido

Accesorios para calderas murales a gas

Modelos	Referencia	Código EAN	Descripción	Ceraclass Midi	Cerapur	Cerapur Comfort	Cerapur Excellence	Cerapur Excellence Compact	Cerapur Acu smart	Cerapur Solar	Precio base de venta €
Accesorios de instalación para calderas murales											
Plantilla de Montaje	7 719 002 615	4 010 009 972 389	Plantilla de montaje horizontal.	x							**33**
	7 719 003 954	4 047 416 377 346	Plantilla de montaje horizontal. Incluidos racores 3/4", conexiones de ida y retorno para el acumulador, etc.							x	**200**
Embellecedor	7 736 503 392	-	Embellecedor tomas hidráulicas de conexionado					x			**20**
Recirculación	7 719 002 131	4 010 009 634 850	Accesorio de recirculación para a.c.s.						x		**11**
	7 719 003 053	4 010 009 149 866									**20**
	7 719 003 853	4 074 416 138 442								x	**26**
Vaso de expansión	87 167 800 130	4 010 009 822 295	Vaso de expansión a.c.s 2 litros								**45**
	7 716 780 229	4 051 516 025 724							x		**95**
Vaso de expansión solar	7 739 300 119	4 010 009 640 097	Vaso de expansión solar, incluido conexiones de unión a la pared. Capacidad 25 l.							x	**80**
Vaso de expansión sistemas cerrados	7 736 502 453	4 047 416 137 858	Vaso de expansión para sistemas cerrados. Tªmáx120 ºC. Incluido tubos y conexión rápida. Capacidad 50 l.							x	**140**
Conexiones flexibles	7 719 003 850	4 047 416 137 865	Set de conexiones flexibles entre el acumulador SP 400 SHU y la caldera.							x	**140**
Sifón condensados	7 719 000 763	4 010 009 917 892	Sifón de recogida de condensados y conexión de válvula de seguridad.		x	x	x	x	x	x	**16**

IVA no incluido

Emisores térmicos de aceite Elaflu

Elaflu

ElafluExcellence

Modelo	Referencia	Código EAN	Potencia (W)	Nº elementos	Peso (Kg.)	alto ancho fondo (mm.)	Precio base de venta €	Coste de reciclado repercutido(*)
Gama Elaflu								
Elaflu (Electrónica)								
ERO 0500	7 731 416 095	4 010 009 683 773	500	4	10	373 x 575 x 97	**228**	1,3
ERO 0750	7 731 416 097	4 010 009 683 797	750	6	15	533 x 575 x 97	**278**	1,3
ERO 1000	7 731 416 099	4 010 009 683 810	1.000	8	19	693 x 575 x 97	**330**	1,3
ERO 1250	7 731 416 101	4 010 009 683 834	1.250	10	24	853 x 575 x 97	**382**	1,3
ERO 1500	7 731 416 103	4 010 009 683 858	1.500	12	28	1013 x 575 x 97	**438**	1,3
ElafluExcellence (Digital y programable)								
ERO 0500 T	7 731 416 085	4 010 009 683 674	500	4	10	373 x 575 x 97	**278**	1,3
ERO 0750 T	7 731 416 087	4 010 009 683 698	750	6	15	533 x 575 x 97	**330**	1,3
ERO 1000 T	7 731 416 089	4 010 009 683 711	1.000	8	19	693 x 575 x 97	**388**	1,3
ERO 1250 T	7 731 416 091	4 010 009 683 735	1.250	10	24	853 x 575 x 97	**444**	1,3
ERO 1500 T	7 731 416 093	4 010 009 683 759	1.500	12	28	1013 x 575 x 97	**496**	1,3

	Modelo	Referencia	Código EAN	Descripción	Peso (Kg.)	alto ancho fondo (mm.)	Precio base de venta €
	Accesorios						
Mando a distancia	**Mando a distancia**	8 739 722 464 0	4 010 009 202 066	Para la gama Elaflu	-	-	**90**
Soporte de pie	**Soporte de pie para emisor**	7 736 501 280	4 051 516 675 813	Para todos los mode-los	0,65	90 x 110 x 210	**31**

(*) Precio unitario € (Importes antes de IVA y no sujetos a descuentos comerciales.) DTU/RD 208 / 2005

IVA no incluido

Calderas de pie para carbón y leña

La caldera de Junkers **SUPRACLASS** *COMFORT-S*, para producción de calefacción y agua caliente (a través de acumulador), funciona con combustibles económicos carbón y leña, sin renunciar al confort y la eficacia, pudiendo usarse opcionalmente sin apoyo energético adicional o en combinación de una caldera a gas o gasóleo.

Gracias a su amplia puerta de carga y cámara de combustión, no sólo se consigue un tiempo de funcionamiento prolongado, sino que se facilita la limpieza y el mantenimiento.

Su construcción robusta en hierro fundido, permite a estas calderas utilizarse con combustible carbón, garantizándose el correcto funcionamiento del sistema y aumentando la potencia obtenida.

La excelente eficiencia de las nuevas calderas Junkers ahorra energía y por lo tanto costes. Dependiendo de las necesidades están disponibles en cuatro modelos: 20, 25, 32 y 40 kW.

Supraclass Comfort-S

Modelo	Referencia	Código EAN	Potencia (Carbón/Leña) (kW)	alto ancho fondo (mm.)	Precio base de venta €
Gama para calderas de pie para carbón y leña					
Supraclass Comfort S - 20	7 738 501 254	4 054 925 237 276	20/16	1025 x 505 x 470	**1.750**
Supraclass Comfort S - 25	7 738 501 255	4 054 925 237 283	25/21	1025 x 505 x 570	**1.960**
Supraclass Comfort S - 32	7 738 501 256	4 054 925 237 290	32/26	1025 x 505 x 670	**2.200**
Supraclass Comfort S - 40	7 738 501 257	4 054 925 237 306	40/31	1025 x 505 x 770	**2.400**

	Modelo	Referencia	Código EAN	Descripción	Precio base de venta €
	Accesorios para sistemas cerrados y protección de caldera				
	Sistema de protección contra sobrecalentamiento	7 719 002 732	4 010 009 225 478	Sistema de protección a conectar en impulsión de caldera para detección del exceso de temperatura. Necesaria su instalación en circuitos cerrados.	**230**
	Válvula termostática	8 738 125 079	4 051 516 707 910	Necesaria su instalación conjuntamente con el sistema de protección contra sobrecalentamiento. Incluye un bulbo que se expande debido al aumento de temperatura, provocando la apertura de la válvula para entrada de agua fría en el sistema de protección. Set point - 97ºC / Tª max. 107ºC	**115**
	Válvula anticondensados para protección de caldera	8 738 707 142	8 016 615 340 686	Válvula anticondensación 1". Temperaturas de consigna ajustables: 45, 55, 60 y 70ºC	**135**
		8 738 707 143	8 016 615 340 723	Válvula anticondensación 1 1/4". Temperaturas de consigna ajustables: 45, 55, 60 y 70ºC	**155**
	Kit anti-condensados con bomba de recirculación	8 738 707 347	4 054 925 242 270	(1") Kit de protección anticondensados con bomba de circulación para el control de la temperatura de retorno del agua a caldera. Incorpora bomba de circulación, sensor de temperatura, clapeta antirretorno y termóme-tros.	**450**
		8 738 707 352	4 054 925 242 294	(1 1/4")	**485**

IVA no incluido

Calderas de pie de baja temperatura

Desde la entrada en vigor en Septiembre de la Directiva Europea ErP, Junkers pone a su disposición, calderas de baja temperatura sin quemador, destinadas a la reposición en instalaciones antiguas ya existentes, así como quemadores de llama azul en potencias de 21kW a 68kW, y un kit de control con la nueva regulación para calderas de pie MX25 con regulador CW400 y control de quemador externo, ofreciéndole la máxima flexibilidad en sus necesidades para la reposición.

Suprastar - O

Modelo	Referencia	Código EAN	Potencia (kW)	alto (*) ancho fondo (mm.)	Precio base de venta €
Gama Suprastar-O (Solo calefacción)					
Suprastar- O KU 21 sin quemador ni regulación	7 736 601 273	4 054 925 858 150	21	773x600x601	**1.430**
Suprastar- O KU 28 sin quemador ni regulación	7 736 601 274	4 054 925 858 167	28	773x600x728	**1.530**
Suprastar- O KU 34 sin quemador ni regulación	7 736 601 275	4 054 925 858 174	34	773x600x848	**1.710**
Suprastar- O KU 45 (Thermostream) sin quemador ni regulación	7 736 601 279	4 054 925 942 019	45	881x600x787	**2.025**
Suprastar- O KU 55 (Thermostream) sin quemador ni regulación	7 736 601 280	4 054 925 942 026	55	881x600x907	**2.195**
Suprastar- O KU 68 (Thermostream) sin quemador ni regulación	7 736 601 281	4 054 925 942 033	68	881x600x1027	**2.345**
Regulación para instalaciones existentes con posibilidad de combinación con los nuevos controladores Cx de Junkers					
Regulación MX 25 con CW400 y control de quemador externo	8 732 902 233	4 054 925 935 073	-	154x366x327	**500**

Modelo	Referencia	Código EAN	Potencia (kW)	Adecuado a una potencia de caldera de (kW)	Precio base de venta €
Quemadores de gasóleo de llama azul para reposición en instalaciones existentes					
Suprastar- O BE 21	8 718 584 481	4 051 516 282 462	23	20 - 25	**875**
Suprastar- O BE 28	8 718 584 482	4 051 516 282 479	30	26 - 31	**900**
Suprastar- O BE 34	8 718 584 483	4 051 516 282 486	37	33 - 41	**950**
Suprastar- O BE 45	8 718 584 484	4 051 516 282 493	48	38,5 - 47	**1.150**
Suprastar- O BE 55	8 718 584 485	4 051 516 282 509	55	47,5 - 54,5	**1.250**
Suprastar- O BE 68	8 718 584 486	4 051 516 282 516	68	57 - 65	**1.350**

Los quemadores de llama azul BE han sido diseñados para funcionar con calderas de la marca Junkers modelos Suprastar.
No utilizar el quemador con modelos de otras marcas.

(*)Altura de caldera sin regulación.

IVA no incluido

Calderas de pie a gasóleo de condensación

En nuestra preocupación por la mejora continua de nuestros productos, Junkers pone a su disposición la nueva versión de caldera de condensación de gasóleo con quemador de llama azul SuprapurCompact-O, con nuevo diseño exterior, e integrando la nueva versión de nuestra regulación, la MX25, que permite recibir señales externas de 0-10v y enviar señales de fallo, integrando además el controlador Junkers CW400 que además de ser más intuitivo y fácil de programar tanto para el instalador como para el usuario final, permite el control de la instalación mediante sonda exterior, aumentando la eficiencia del sistema un 4%, pasando a ser del 94%. Dicha regulación es además compatible con los nuevos controles y módulos adicionales de la gama Cx de Junkers.

Suprapur Compact-O

Suprapur Compact-O con acumulador vertical

Modelo	Potencia nominal	Clase de Eficiencia energética	Referencia	Código EAN	Potencia kcal/h (kW)	alto ancho fondo (mm.)	Precio base de venta €
Gama SuprapurCompact-O (Solo calefacción)							
KUBC 22 con nuevo control MX25 y control CW400 integrado	22	A	7 736 601 128	4 054 925 787 405	18920 (22)	955x600x805	**3.785**
KUBC 30 con nuevo control MX25 y control CW400 integrado	29	A	7 736 601 129	4 054 925 787 412	25800 (29)	955x600x925	**3.955**
KUBC 35 con nuevo control MX25 y control CW400 integrado	35	A	7 736 601 130	4 054 925 787 429	30100 (35)	955x600x1045	**4.190**
N **KUBC 49** con nuevo control MX25 y control CW400 integrado	47	A	8 732 904 674	4 057 749 105 073	41280 (48)	955x600x1195	**5.250**

Calderas de pie a gas de condensación

La caldera de pie a gas Suprapur KBRC integra la nueva versión de nuestra regulación, la MX25 que permite recibir señales externas de 0-10v y enviar señales de fallo, integrando además el controlador Junkers CW400 que además de ser más intuitivo y fácil de programar tanto para el instalador como para el usuario final, permite el control de la instalación mediante sonda exterior, aumentando la eficiencia del sistema un 4%, pasando a ser del 97%. Dicha regulación es además compatible con los controles y módulos adicionales de la gama Cx de Junkers. Además, integra conexión IP para manejo a través de App.

Suprapur

Suprapur con acumulador vertical

Modelo	Potencia nominal	Clase de Eficiencia energética	Referencia	Código EAN	Potencia kcal/h (kW)	alto ancho fondo (mm.)	Precio base de venta €
Gama Suprapur (Sólo calefacción)							
KBRC 15 con nuevo control MX25 y CW400. Conex IP integrada	15	A	7 736 601 047	4 054 925 718 836	12900 (15)	820x600x625	**4.240**
KBRC 22 con nuevo control MX25 y CW400. Conex IP integrada	22	A	7 736 601 048	4 054 925 718 843	18920 (22)	820x600x625	**4.320**
KBRC 30 con nuevo control MX25 y CW400. Conex IP integrada	30	A	7 736 601 049	4 054 925 718 850	25800 (30)	820x600x795	**4.450**
KBRC 40 con nuevo control MX25 y CW400. Conex IP integrada	40	A	7 736 601 050	4 054 925 718 867	34400 (40)	820x600x795	**4.610**

N Novedad

IVA no incluido

Kit de transformación a propano

Las calderas de pie a gas de condensación Junkers, se suministran siempre para gas natural, por lo que para utilizarse con propano debe añadirse al pedido un kit de transformación según el modelo que se requiera.

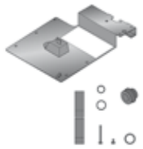

Modelo	Referencia	Código EAN	Precio base de venta €
Kit de transformación propano para KBRC 15	8 718 596 736	4 054 925 505 603	**110**
Kit de transformación propano para KBRC 22	8 718 596 737	4 054 925 505 610	**110**
Kit de transformación propano para KBRC 30	8 718 594 417	4 054 925 272 970	**110**
Kit de transformación propano para KBRC 40	8 718 596 739	4 054 925 505 634	**110**

Accesorios para calderas de pie a gasóleo

Neutrakon

Modelo	Referencia	Código EAN	Descripción	Precio base de venta €
Neutrakon 06/B	8 718 587 562	4 051 516 719 203	Neutralización de condensado con función “air booster” especialmente para calderas de condensación a gasóleo hasta 36 kW.	**335**
Granulado de neutralización	7 747 201 279	4 047 416 827 520	En bolsa de 5 kg para renovación de granulado en revisiones periódicas.	**70**
KES 2	8 718 584 536	4.051.516.595.708	Llave de llenado / vaciado	**35**
KU 4	8 718 585 889	4.051.516.595.890	Base de apoyo para caldera	**130**
Electroválvula	8 718 580 841	4.051.516.037.376	Electroválvula de corte para cortar el paso de gasóleo al quemador en los momentos de parada	**198**
Bomba de evacuación	8 718 580 865	4.051.516.037.475	Bomba de evacuación de condensados para el Neutralizador. 6m	**275**
Adaptador	7 747 022 079	4.047.416.777.030	Adaptador para conexión de los accesorios 8718580841 ó 8718580865	**40**
N **Conexión de prolongación DN80/DN110**	8 709 2080	-	Conexión obligatoria para ampliación de salida de gases de calderas KUBC de 49kW	**120**
N **Conexión concéntrica DN80/DN110**	8 738 803 122	4 054 925 896 671	Conexión obligatoria para ampliación de salida de gases de calderas KUBC de 49kW	**120**

Accesorios de limpieza para calderas de pie a gas

Modelo	Referencia	Código EAN	Descripción	Precio base de venta €
Kit de accesorio de limpieza	7 739 600 679	4 051 516 207 182	Para limpieza del cuerpo de calor de fundición aluminio-silicio. Incluye espátula de limpieza y aplicador para limpieza en húmedo. (Necesarios productos específicos para limpieza de fundición aluminio-silicio. Consultar comercial).	**110**

N Novedad

Conexiones hidráulicas y grupos de bombeo para calderas de pie a gas y gasóleo

Las conexiones hidráulicas y grupos de bombeo siguientes se pueden combinar según la necesidad de cada instalación.

KSS10

Modelo	Referencia	Código EAN	Descripción	Precio base de venta €
Conexiones hidráulicas calderas de gasóleo				
KSS 10	8 718 584 535	4 051 516 592 325	Kit de seguridad para calderas KU (21, 28 y 34 kW). Incluye manómetro, válvula de seguridad y purgador.	**95**
BSS 10	8 718 588 001	4 051 516 768 775	Kit de seguridad para calderas KUBC (22, 30, 35 y 49 kW). Incluye manómetro, válvula de seguridad, purgador y presostato de mínima.	**111**
AAS 2	8 718 584 539	4 051 516 595 739	Kit unión de vaso de expansión para calderas KU (hasta 34 kW) o KUBC. Con válvula de llenado/vaciado (no incluye vaso de expansión).	**111**
KAS 3	8 718 584 537	4 051 516 595 715	Kit de unión entre calderas KU (hasta 34 kW) y colector o grupo de bombeo.	**111**
BCC22	8 718 592 529	4 054 925 186 789	Kit de unión entre calderas KUBC (22, 30, 35 y 49 kW) y colector o grupo de bombeo	**180**
KSS 8	8 718 584 533	4 051 516 595 685	Kit de seguridad para calderas KU (45, 55 y 65 kW). Con válvula de llenado/vaciado (no incluye vaso de expansión).	**175**
AAS 3	8 718 584 534	4 051 516 595 692	Kit unión de vaso de expansión para calderas KU (45, 55 y 65 kW). Con válvula de llenado/vaciado (no incluye vaso de expansión).	**135**
KAS 10	8 718 584 874	4 051 516 592 325	Kit de unión entre calderas KU (45, 55 y 65 kW) y colector o grupo de bombeo.	**130**
Conexiones hidráulicas calderas de gas				
KSS	8 718 581 565	4 051 516 132 842	Kit de seguridad para calderas KBRC. Incluye manómetro, válvula de seguridad a 3 bar y purgador	**111**
AAS	8 718 582 096	4 051 516 162 610	Kit de unión al vaso de expansión para caldera KBRC, con válvula de llenado/vaciado (no incluye vaso de expansión).	**111**
KAS 1	8 718 582 092	4 051 516 128 098	Kit de unión entre calderas KBRC y colector o grupo de bombeo.	**85**
Grupos de bombeo y colectores para circuitos				
Directiva ErP **HS 26-E**	8 718 584 542	4 051 516 595 760	Grupo de bombeo para un circuito de calefacción, sin mezcladora, con bomba electrónica de alta eficiencia. (DN25)	**465**
Directiva ErP **HSM 26-E**	8 718 584 546	4 051 516 595 807	Grupo de bombeo para un circuito de calefacción, con mezcladora, con bomba electrónica de alta eficiencia. (DN25)	**745**
Directiva ErP **HS 32-E**	8 718 584 544	4 051 516 595 784	Grupo de bombeo para un circuito de calefacción, sin mezcladora, con bomba electrónica de alta eficiencia. (DN32)	**565**
Directiva ErP **HSM 32-E**	8 718 584 545	4 051 516 595 791	Grupo de bombeo para un circuito de calefacción, con mezcladora, con bomba electrónica de alta eficiencia. (DN32)	**870**
HKV 2/25	5 024 880	4 051 516 682 446	Colector de conexión para dos circuitos de calefacción DN 25	**230**
HKV 2/32	5 024 870	4 010 009 989 004	Colector de conexión para dos circuitos de calefacción DN 32	**250**
HKV 3/32	5 024 872	4 010 009 057 864	Colector de conexión para tres circuitos de calefacción DN 32	**290**
Conexiones para grupos de bombeo				
ES 0 (DN 25 / DN 32)	6 790 0475	4 051 516 682 453	Adaptador de DN 25 a DN 32 Para conexión de grupos de bombeo de HS/HSM 26 a colector de diámetro DN32 (HKV3/32)	**20**
KIT ÜS-1	6 301 2350	-	Adaptador de KAS a DN 32 Para conectar los juegos de conexión de calderas KAS en diámetro DN25 a grupos de bombeo o colector en DN32	**20**
KIT ÜS-2	6 321 0008	4 010 009 442 943	Kit conexión HKV 32 Para poder igualar la altura de grupos de bombeo de DN25 con la de los grupos de bombeo DN32 cuando ambos van conectados a un colector HKV 3/32	**50**
WMS1	6 790 0470	-	Kit de conexión para montaje en pared de un grupo de bombeo	**45**
WMS2	6 790 0471	-	Kit de conexión para montaje en pared de dos grupos de bombeo	**60**
WMS3	6 790 0472	4 010 009 442 967	Kit de conexión para montaje en pared de tres grupos de bombeo	**100**

HS

HSM

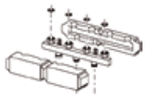

HKV

IVA no incluido

Acumuladores para calderas de pie a gasóleo y accesorios

La gama de acumuladores Junkers, en combinación con una caldera de pie a gasóleo, son la solución para proporcionar agua caliente sanitaria con un alto confort. Superficies interiores de acero con tratamiento termovitrificado y esmaltado, para que su comportamiento químico sea neutro con respecto del agua. Acumuladores horizontales y verticales con kit de conexión entre caldera y depósito, para una configuración sencilla y estética. Sistema de protección mediante ánodo de magnesio.

SL...3E

Modelo	Clase de Efic. Energ.	Referencia	Código EAN	Capacidad (litros)	Descripción	Precio base de venta €
Horizontales						
SL135 -3E	B	8 718 543 766	4 051 516 723 712	135	Acumuladores intercambiadores horizontales para producción de a.c.s. en combinación con calderas de pie a gasóleo de la gama Suprastar. - Cuba de acero termovitrificado. - Control y gestión del funcionamiento del acumulador, con los sistemas de regulación EMS. - Desinfección térmica (según regulación EMS) - Acumuladores horizontales para instalar debajo de la caldera. - Protección catódica mediante ánodo de magnesio.	**962**
SL160 -3E	B	8 718 543 767	4 051 516 723 729	160		**1.024**
SL200 -3E	B	8 718 543 768	4 051 516 723 736	200		**1.090**
SL300 -3E	C	8 718 543 769	4 051 516 723 743	294		**1.520**
Term. analógico	-	5 236 200	-	-	Accesorios opcionales para acumuladores SL-3E	**25**
Term. digital	-	7 747 201 004	4 010 009 677 802	-		**45**
Ánodo inerte	-	3 868 354	4 047 416 871 431	-		**414**
Pies de reglaje	-	5 236 440	4 010 009 947 295	-		**10**
Sonda de a.c.s. AS 1	-	5 991 384	4 010 009 992 516	-		**31**

Acumuladores para calderas de pie a gas y gasóleo

SK 160_200-5ZB

SK300-5ZB

SL 150-2 E

Modelo	Clase de Efic. Energ.	Referencia	Código EAN	Capacidad (litros)	Descripción	Precio base de venta €
Verticales						
SK160-5ZB	B	8 718 543 062	4 051 516 678 173	157	Acumuladores intercambiadores para producción de a.c.s en combinación con calderas de pie a gas y gasóleo. - Cuba de acero esmaltado. - Aislamiento en espuma rígida de poliuretano (PUR). - Protección catódica mediante ánodo de magnesio. - Incluido sensor NTC de temperatura.	**700**
SK200-5ZB	B	8 718 543 071	4 051 516 678 234	199		**800**
SK300-5ZB	B	8 718 541 333	4 051 516 129 064	300		**1.180**
Horizontales						
N **SL 150-2 E**	B	8 718 543 770	4 051 516 708 160	145	Acumuladores intercambiadores para producción de a.c.s en combinación con calderas de pie a gasóleo de la gama SuprapurCompact. - Cuba de acero esmaltado. - Aislamiento en espuma rígida de poliuretano (PUR). - Protección catódica mediante ánodo de magnesio. - Incluido sensor NTC de temperatura.	**1.024**
N **SL 200-2 E**	C	8 718 543 771	4 051 516 708 177	195		**1.090**

N Novedad

IVA no incluido

Kits de conexión para calderas con acumulador

Directiva ErP

Modelo	Referencia	Código EAN	Descripción	Precio base de venta €
Kits de conexión para calderas de gasóleo con acumulador horizontal o vertical				
BCC1 - HE	8 718 588 371	4 051 516 738 594	Kit de conexión calderas para reposición KU (hasta 34kW) con SK 160_200_300-5ZB.	**360**
BCC2 - HE	8 718 588 372	405 156 738 600	Kit de conexión calderas para reposición KU (hasta 34kW) con SL 135_160_200-3E.	**340**
BCC3 - HE	8 718 588 373	405 156 738 815	Kit de conexión calderas para reposición KU (hasta 34kW) con SL 300-3E.	**470**
BCC27 - HE	8 718 588 480	4 051 516 735 517	Suprapur KUBC con MX25 + SK160_300-5ZB (derecha)	**360**
Acesorio BCC27 - HE	8 718 588 406	4 051 516 796 082	Accesorio para BCC27 al lado Izquierdo	**45**
BCC30 - HE	8 718 592 569	4 054 925 186 796	SuprapurCompact KUBC (hasta 35 kW) con MX25 + SL150 200-2E	**490**
***BCC4 - HE**	8 718 588 374	405 156 738 822	Kit de conexión calderas para reposición KU (45, 55 y 65) con SL/3E (200)	**500**
***BCC5 - HE**	8 718 588 375	405 156 738 839	Kit de conexión calderas para reposición KU (45, 55 y 65) con SL/3E (300)	**560**
BCC6 - HE	8 718 588 376	405 156 738 846	Kit de conexión calderas para reposición KU (45, 55 y 65) con SK-5ZB (200/300)	**480**
Kits de conexión para calderas de gas con acumulador vertical				
BCC9 - HE	8 718 588 379	4 051 567 388 77	KBR con SK 160_200_300-5ZB (El acumulador vertical debe ir a la derecha de la caldera).	**320**

Perfiles de conexión entre caldera y acumulador

Referencia	Código EAN	Descripción	Precio base de venta €
8 718 584 909	4 051 516 450 298	Perfiles de conexión entre caldera Suprastar KU (45-65) con acumulador SL 200 (Necesario para montar la caldera sobre el acumulador)	**65**
8 718 584 910	4 051 516 450 304	Perfiles de conexión entre caldera Suprastar KU (45-65) con acumulador SL 300 (Necesario para montar la caldera sobre el acumulador)	**85**

Nota: En todos los kits de conexión entre caldera y acumulador horizontal, vienen incluidos los perfiles de conexión excepto en las conexiones entre caldera de sustitución Suprastar KU y acumuladores horizontales (BCC 4 y BCC 5).

IVA no incluido

Captadores solares de tubos de vacío

PRÓXIMA INTRODUCCIÓN

VK 120-2 CPC

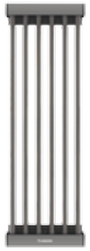

VK 120-2

NOVEDAD

	Modelo	Referencia	Código EAN	Descripción	Precio base de venta €
N	**VK 120-2 CPC**	7 735 600 142	4 054 925 734 430	Captador solar de tubos de vacío con espejos reflectores CPC de alto rendimiento en cualquier momento del año: – Permite conexión en paralelo hasta 14 captadores – Tubos en Acero Inox – Dispone del colector en la parte inferior del captador aumentando la vida útil debido a la protección contra estancamiento – Uniones metálicas flexibles, de muy fácil conexión y gran durabilidad – Superficie apertura: 0,98 m² – Dimensiones totales: 1947 x 624 x 85 mm – Curva de rendimiento: 0= 0,663; K1= 0,782; K2= 0,012(*) – Inclinaciones de 25º a 90º	**630**
N	**VK 120-2**	7 735 600 143	4 054 925 734 447	Captador solar de tubos de vacío sin espejos reflectores CPC de alto rendimiento en cualquier momento del año: – Permite conexión en paralelo hasta 14 captadores – Tubos en Acero Inox – Dispone del colector en la parte inferior del captador aumentando la vida útil debido a la protección contra estancamiento – Uniones metálicas flexibles, de muy fácil conexión y gran durabilidad – Superficie apertura: 0,46 m² – Dimensiones totales: 1947 x 624 x 85 mm – Curva de rendimiento: 0= 0,787; K1= 2,993; K2= 0,015(*) – Inclinaciones de 25º a 90º	**490**
N	**Conexiones para cubierta inclinada**	7 735 600 152	-	Juego de conexiones hidráulicas entre captadores VK 120-2 para instalaciones en tejado inclinado. Necesario uno por cada batería de captadores	**120**
N	**Conexiones para cubierta plana**	7 735 600 153	-	Juego de conexiones hidráulicas entre captadores VK 120-2 para instalaciones en tejado plano. Necesario uno por cada batería de captadores	**50**

Estructuras de soporte Captadores de tubos de vacío VK 120-2

CUBIERTAS PLANAS

		Modelo	Referencia	Código EAN	Descripción	Precio base de venta €
		Para cubiertas planas o fachadas				
N		**VT6/2 plano básico**	7 735 600 172	4 054 925 849 004	Estructura de montaje para cubierta plana o en muro en acero galvanizado para 2 captadores VK 120-2. Para instalación sobre cubierta plana se deberá instalar en conjunto con 2 FKF 8-2	**105**
N		**VT6/3 plano básico**	7 735 600 173	4 054 925 849 011	Estructura de montaje para cubierta plana o en muro en acero galvanizado para 3 captadores VK 120-2. Para instalación sobre cubierta plana se deberá instalar en conjunto con 2 FKF 8-2	**145**
N		**VT6/2 plano adicional**	7 735 600 174	4 054 925 849 028	Estructura de montaje para cubierta plana o en muro en acero galvanizado para 2 captadores adicionales VK 120-2. Para instalación sobre cubierta plana se deberá instalar en conjunto con 2 FKF 8-2	**100**
N		**VT6/3 plano adicional**	7 735 600 169	4 054 925 848 977	Estructura de montaje para cubierta plana o en muro en acero galvanizado para 3 captadores adicionales VK 120-2. Para instalación sobre cubierta plana se deberá instalar en conjunto con 2 FKF 8-2	**140**
		Perfil para cubiertas planas				
N		**FKF 8-2**	8 718 531 036	4 051 516 044 930	Perfil de soporte para la estructura para cubierta plana. Necesarios dos por cada estructura en instalación sobre cubierta plana. Permite inclinaciones de 30º a 60º, con ajustes de 5 en 5 grados	**80**
		Accesorio de contrapeso para cubiertas planas				
N		**FKF 7-2**	8 718 531 035	4 051 516 044 923	Juego de cajas metálicas (4 uds.) para hacer de contrapeso en instalaciones sobre cubierta plana, evitando el uso de anclajes. Válida para el montaje de estructuras sobre cubierta plana, para captador vertical y horizontal. **Necesaria una por cada estructura**	**125**

N Novedad

IVA no incluido

Captadores solares de tubos de vacío

PRÓXIMA INTRODUCCIÓN

CUBIERTAS INCLINADAS

		Modelo	Referencia	Código EAN	Descripción	Precio base de venta €
		Para cubiertas inclinadas				
N		**VT6/1 inclinado básico**	7 735 600 166	4 054 925 848 946	Estructura de montaje para cubierta inclinada en acero galvanizado para 1 captador VK 120-2. Debe ser fijada sobre el tejado mediante ganchos de fijación	**110**
N		**VT6/2 inclinado básico**	7 735 600 167	4 054 925 848 953	Estructura de montaje para cubierta inclinada en acero galvanizado para 2 captadores VK 120-2. Debe ser fijada sobre el tejado mediante ganchos de fijación	**145**
N		**VT6/3 inclinado básico**	7 735 600 168	4 054 925 848 960	Estructura de montaje para cubierta inclinada en acero galvanizado para 3 captadores VK 120-2. Debe ser fijada sobre el tejado mediante ganchos de fijación	**215**
N		**VT6/2 inclinado adicional**	7 735 600 170	4 054 925 848 984	Estructura de montaje para cubierta inclinada en acero galvanizado para 2 captadores adicionales VK 120-2. Debe ser fijada sobre el tejado mediante ganchos de fijación	**140**
N		**VT6/3 inclinado adicional**	7 735 600 171	4 054 925 848 991	Estructura de montaje para cubierta inclinada en acero galvanizado para 3 captadores adicionales captador VK 120-2. Debe ser fijada sobre el tejado mediante ganchos de fijación	**210**
		Ganchos de fijación para cubiertas inclinadas				
N		**FKA 21**	7 747 025 410	4 047 416 709 765	Juego de 2 ganchos de conexión para teja árabe o mixta. - Permite ser fijado como gancho en cubiertas con vigas, o bien fijado mediante anclajes en cubiertas de hormigón **- Necesario uno para cada captador**	**24**
N		**FKA 3-2**	8 718 531 023	4 051 516 044 800	Juego de 4 ganchos de conexión para teja árabe o mixta. - Permite ser fijado como gancho en cubiertas con vigas, o bien fijado mediante anclajes en cubiertas de hormigón **- Necesario uno para dos captadores**	**46**
N		**FKA 23**	7 747 025 413	4 047 416 709 802	Juego de 2 ganchos de conexión para teja plana (pizarra o similar). **- Necesario uno por cada captador**	**32**
N		**FKA 9-2**	8 718 531 024	4 051 516 044 817	Juego de 4 ganchos de conexión para teja plana (pizarra o similar). **- Necesario uno por cada captador**	**62**
N		**FKA 26**	7 747 029 184	4 047 416 793 580	Juego de 2 ganchos de conexión universal, especialmente indicado para tejados con cubierta ondulada, tipo uralita o similar. **-Necesario uno por cada captador**	**34**
N		**FKA 4-2**	8 718 531 025	4 051 516 044 824	Juego de 4 ganchos de conexión universal, especialmente indicado para tejados con cubierta ondulada, tipo uralita o similar. **-Necesario uno por cada captador**	**67**
		Accesorios para captadores de tubos de vacío				
N		**Espejo CPC**	7 735 600 183	4 054 925 755 381	Espejo para instalaciones con más de un captador VK 120-2, deberá ser usado uno por captador en excepción del primero de cada fila	**30**
N		**Válvula de corte**	8 718 530 911	4 051 516 041 045	Válvula de corte, especialmente diseñada para aplicaciones con tubos de vacío (soporta hasta 400°C). Conexión con un anillo de 15mm. Necesaria una por cada fila de captadores conectados en paralelo	**220**

N Novedad

IVA no incluido

Captadores solares planos gama Top

FKT-2 S

FKT-2 W

FS 19-2

FS 18-2

Modelo	Referencia	Código EAN	Descripción	Precio base de venta €
Gama captadores - Excellence				
FKT-2 S	8 718 532 769	4 051 516 724 085	Captador solar plano de alto rendimiento, con tratamiento altamente selectivo (PVD), para montaje en vertical. – Circuito hidráulico en doble serpentín. – Permite conexión en paralelo hasta 10 captadores. – Uniones metálicas flexibles, de muy fácil conexión y gran durabilidad. – Aislamiento de lana mineral de 55 mm. de espesor. – Carcasa de una sola pieza, realizada en fibra de vidrio. – Superficie apertura: 2,426 m^2. – Dimensiones totales: 1.175 x 2.170 x 87 mm. – Absorbedor, lámina completa de Cu/Al – Soldadura en Omega para una mejor transferencia del calor – Curva de rendimiento: $\eta 0$= 0,794; K1= 3,863;K2= 0,013.(*)	**788**
FKT-2 W	8 718 532 770	4 051 516 724 092	Captador solar plano de alto rendimiento, con tratamiento altamente selectivo (PVD), para montaje en horizontal. – Circuito hidráulico en doble serpentín. – Permite conexión en paralelo hasta 10 captadores. – Uniones metálicas flexibles, de muy fácil conexión y gran durabilidad. – Aislamiento de lana mineral de 55 mm. de espesor. – Carcasa de una sola pieza, realizada en fibra de vidrio. – Superficie apertura: 2,426 m^2. – Dimensiones totales: 2.170 x 1.175 x 87 mm. – Absorbedor, lámina completa de Cu/Al – Soldadura en Omega para una mejor transferencia del calor – Curva de rendimiento: $\eta 0$= 0,802; K1= 3,833;K2= 0,015.(*)	**844**
FS 19-2	8 718 532 774	4 051 516 724 139	Juego de conexiones hidráulicas entre captadores, para instalación en tejado inclinado, compuesto por: – 2 tuberías flexibles, de entrada y salida al grupo de captadores, recubiertas con aislamiento de espuma elastomérica. – 1 tira de aislamiento en espuma elastomérica, para aislar las uniones metálicas entre captadores. – 2 tapones en latón. – 1 prensa estopas para instalación de la sonda de temperatura. – 1 llave allen para montaje de los captadores solares sobre las estructuras de soporte. – Necesario un juego de FS 19-2 por cada grupo o batería de captadores.	**143**
FS 18-2	8 718 532 773	4 051 516 724 122	Juego de conexiones hidráulicas entre captadores, para instalación en cubierta plana, compuesto por: – 2 tiras de aislamiento en espuma elastomérica, para aislar las uniones metálicas entre captadores. – 2 codos con salida en rosca macho de 3/4" para las conexiones de entrada y salida al grupo de captadores. – 2 tapones en latón. – 1 prensa estopas para instalación de la sonda de temperatura. – 1 llave allen para montaje de los captadores sobre las estructuras de soporte. – Necesario un juego de FS 18-2 por cada grupo o batería de captadores.	**50**

Significado de la denominación de los captadores Junkers
FK= Captador Solar (2,55 m^2) T= Excellence S= Vertical W= Horizontal

IVA no incluido

(*) Curva de rendimiento según EN 12975-2 (basada en el área de apertura).

Estructuras de soporte Captadores Excellence FKT-2

De acuerdo con el número de captadores, sistema de fijación y tipo de tejado, hemos creado paquetes solares que podrán encontrar en pág. 51.

CUBIERTAS PLANAS

	Modelo	Referencia	Código EAN	Descripción	Precio base de venta €
	Para cubiertas planas - Captadores verticales				
	FKF 3-2	8 718 531 031	4 051 516 044 886	Bastidor soporte básico para montaje de captadores verticales sobre cubierta plana. – Permite regulación del ángulo de inclinación, entre 30º y 60º, con ajustes de 5 en 5 grados. – Realizado en aluminio. – Permite fijación sin anclajes, mediante el empleo del accesorio FKF 7-2. **– Necesario uno por cada grupo de captadores.**	**195**
	FKF 4-2	8 718 531 032	4 051 516 044 893	Bastidor soporte básico adicional para montaje de captadores verticales sobre cubierta plana. – Permite regulación del ángulo de inclinación, entre 30º y 60º, con ajustes de 5 en 5 grados. – Realizado en aluminio. – Permite fijación sin anclajes, mediante el empleo del accesorio FKF 7-2. **– Necesario uno por cada captador de cada grupo, excepto el primero.**	**120**
	FKF 8-2	8 718 531 036	4 051 516 044 909	Perfil de soporte adicional para el bastidor soporte básico adicional para montaje de captadores verticales sobre cubierta plana (FKF 4-2). – **Necesario uno para el captador 3º, 5º, 7º y 9º de cada grupo, si se hace uso del juego de cajas metálicas (FKF 7-2).**	**80**
	FKA 11-2	8 718 531 026	4 051 516 044 831	Refuerzo para bastidor soporte básico para montaje de captadores solares sobre cubierta plana (FKF 3-2), especialmente diseñado para condiciones de viento fuerte. **– Necesario uno por cada grupo de captadores.**	**36**
	FKA 12-2	8 718 531 027	4 051 516 044 848	Refuerzo para bastidor soporte básico para montaje de captadores solares sobre cubierta plana (FKF 4-2), especialmente diseñado para condiciones de viento fuerte. **– Necesario uno por cada captador de cada grupo excepto el primero.** **– Debe montarse junto con una unidad de FKF 8-2.**	**36**
	Para cubiertas planas o fachada - Captadores horizontales				
	FKF 5 - 2T	8 718 532 809	4 051 516 724 221	Bastidor soporte básico para montaje de captadores horizontales sobre cubierta plana. – Permite regulación del ángulo de inclinación, entre 30º y 45º, con ajustes de 5 en 5 grados. – Realizado en aluminio. – Permite fijación sin anclajes, mediante el empleo del accesorio FKF 7 - 2T. **– Necesario uno por cada grupo de captadores.**	**165**
	FKF 6 - 2T	8 718 532 810	4 051 516 724 238	Bastidor soporte básico adicional para montaje de captadores horizontales sobre cubierta plana. – Permite regulación del ángulo de inclinación, entre 30º y 45º, con ajustes de 5 en 5 grados. – Realizado en aluminio. – Permite fijación sin anclajes, mediante el empleo del accesorio FKF 7 - 2T. **– Necesario uno por cada captador de cada grupo, excepto el primero.**	**150**
	FKF 9 - 2T	8 718 531 037	4 051 516 044 947	Perfil de soporte adicional para el bastidor soporte básico adicional para montaje de captadores horizontales sobre cubierta plana (FKF 6 - 2T). **– Necesario uno para cada captador, si se hace uso del juego de cajas metálicas (FKF 7 - 2T).**	**67**
	Accesorio de contrapeso para cubierta plana				
	FKF 7 - 2	8 718 531 035	4 051 516 044 923	Juego de cajas metálicas (4 uds.) para hacer de contrapeso en instalaciones sobre cubierta plana, evitando el uso de anclajes. – Válida para el montaje de estructuras sobre cubierta plana, para captador vertical y horizontal. **– Necesaria una por cada captador.**	**125**

Para formar estructuras sobre fachada se deberán utilizar los mismos accesorios que se emplean en estructuras sobre cubierta plana (aplicable únicamente a captadores horizontales).

Kit de estructuras de soporte de cubiertas planas

Para facilitar la elección de la estructura de soporte, elaboramos una serie de paquetes con las estructuras de soporte más comunes.

Modelo	Referencia	Descripción	Precio base de venta €
Para cubiertas planas - Captadores verticales - Sin refuerzo adicional			
FV 2 - 2	7 736 501 198	Estructura soporte para 2 captadores verticales (FKF3 - 2 - 1 unidad; FKF4 - 2 - 1 unidad)	**315**
FV 3 - 2	7 736 501 199	Estructura soporte para 3 captadores verticales (FKF3 - 2 - 1 unidad; FKF4 - 2 - 2 unidades)	**435**
FV 4 - 2	7 736 501 200	Estructura soporte para 4 captadores verticales (FKF3 - 2 - 1 unidad; FKF4 - 2 - 3 unidades)	**555**
FV 5 - 2	7 736 501 201	Estructura soporte para 5 captadores verticales (FKF3 - 2 - 1 unidad; FKF4 - 2 - 4 unidades)	**675**
FV 6 - 2	7 736 501 202	Estructura soporte para 6 captadores verticales (FKF3 - 2 - 1 unidad; FKF4 - 2 - 5 unidades)	**795**
FV 7 - 2	7 736 501 203	Estructura soporte para 7 captadores verticales (FKF3 - 2 - 1 unidad; FKF4 - 2 - 6 unidades)	**915**
FV 8 - 2	7 736 501 204	Estructura soporte para 8 captadores verticales (FKF3 - 2 - 1 unidad; FKF4 - 2 - 7 unidades)	**1.035**
FV 9 - 2	7 736 501 205	Estructura soporte para 9 captadores verticales (FKF3 - 2 - 1 unidad; FKF4 - 2 - 8 unidades)	**1.155**
FV 10 - 2	7 736 501 206	Estructura soporte para 10 captadores verticales (FKF3 - 2 - 1 unidad; FKF4 - 2 - 9 unidades)	**1.275**

IVA no incluido

Estructuras de soporte Captadores Excellence FKT-2

Kit de estructuras de soporte de cubiertas planas

Modelo	Referencia	Descripción	Precio base de venta €
Para cubiertas planas - Captadores horizontales - Sin refuerzo adicional			
FH 2 - 2T	7 717 500 165	Estructura soporte para 2 captadores horizontales (FKF5 - 2T - 1 unidad; FKF6 - 2T - 1 unidad)	**315**
FH 3 - 2T	7 717 500 166	Estructura soporte para 3 captadores horizontales (FKF5 - 2T - 1 unidad; FKF6 - 2T - 2 unidades)	**465**
FH 4 - 2T	7 717 500 167	Estructura soporte para 4 captadores horizontales (FKF5 - 2T - 1 unidad; FKF6 - 2T - 3 unidades)	**615**
FH 5 - 2T	7 717 500 168	Estructura soporte para 5 captadores horizontales (FKF5 - 2T - 1 unidad; FKF6 - 2T - 4 unidades)	**765**
FH 6 - 2T	7 717 500 169	Estructura soporte para 6 captadores horizontales (FKF5 - 2T - 1 unidad; FKF6 - 2T - 5 unidades)	**915**
FH 7 - 2T	7 717 500 170	Estructura soporte para 7 captadores horizontales (FKF5 - 2T - 1 unidad; FKF6 - 2T - 6 unidades)	**1.065**
FH 8 - 2T	7 717 500 171	Estructura soporte para 8 captadores horizontales (FKF5 - 2T - 1 unidad; FKF6 - 2T - 7 unidades)	**1.215**
FH 9 - 2T	7 717 500 172	Estructura soporte para 9 captadores horizontales (FKF5 - 2T - 1 unidad; FKF6 - 2T - 8 unidades)	**1.365**
FH 10 - 2T	7 717 500 173	Estructura soporte para 10 captadores horizontales (FKF5 - 2T - 1 unidad; FKF6 - 2T - 9 unidades)	**1.515**

CUBIERTAS INCLINADAS

Una vez seleccionada la estructura para tejado inclinado que necesita, debe elegir un juego de ganchos de conexión por cada captador, en función del tipo de teja.

Modelo	Referencia	Código EAN	Descripción	Precio base de venta €
Para cubiertas inclinadas - Captadores verticales				
FKA 5-2	8 718 531 017	4 051 516 044 763	Bastidor soporte básico sobre tejado inclinado para captadores verticales.Debe ser fijado sobre el tejado mediante ganchos de fijación. – Sobre este bastidor se fija el primer captador de cada grupo de captadores. **– Necesario uno por cada grupo de captadores.**	**52**
FKA 6-2	8 718 531 018	4 051 516 044 770	Bastidor soporte básico adicional para montaje de captadores verticales Bastidor soporte básico sobre tejado inclinado para captador adicional (montaje en vertical). – Debe ser fijado sobre el tejado mediante ganchos de fijación. – Sobre este bastidor se fijan los captadores de cada grupo, excepto el primero. **– Necesario uno por cada captador de cada grupo, excepto el primero.**	**49**
FKA 11-2	8 718 531 026	4 051 516 044 831	Elemento de refuerzo para bastidor soporte básico horizontal para captadores verticales (FKA 5-2T). – Indicado para situaciones de viento fuerte. **– Necesario uno por cada grupo de captadores. Debe montarse con una unidad de FKA 15-2, FKA 16-2 o FKA 17-2, en función del tipo de teja.**	**36**
FKA 12-2	8 718 531 027	4 051 516 044 848	Elemento de refuerzo para el bastidor soporte básico horizontal para captador adicional y montaje vertical (FKA 6-2T). – Indicado para situaciones de viento fuerte.**– Necesario uno por captador de cada grupo, excepto el primero. Debe montarse con una unidad de FKA 15-2, FKA 16-2 o FKA 17-2, en función del tipo de teja.**	**36**
FKA 15-2	8 718 531 028	4 051 516 044 855	Elemento de refuerzo para bastidor soporte básico horizontal sobre tejado inclinado para captadores verticales. – Indicado para situaciones con sobrecarga de nieve entre 2 kN/m² y 3,1 kN/m² en tejados de teja árabe o mixta. **– Necesario uno por captador.**	**98**
FKA 16-2	8 718 531 029	4 051 516 044 862	Elemento de refuerzo para el bastidor soporte básico horizontal sobre tejado inclinado para captadores verticales. – Indicado para situaciones con sobrecarga de nieve entre 2 kN/m² y 3,1 kN/m² en tejados de teja plana (pizarra o similar). – Sólo para captadores verticales. **– Necesario uno por cada captador.**	**98**
FKA 17-2	8 718 531 030	4 051 516 044 879	Elemento de refuerzo para el bastidor soporte básico horizontal sobre tejado inclinado para captadores verticales. – Indicado para situaciones con sobrecarga de nieve entre 2 kN/m² y 3,1 kN/m² en tejado ondulado. – Sólo es aplicable a captadores verticales. **– Necesario uno por cada captador.**	**98**
Para cubiertas inclinadas - Captadores horizontales				
FKA 7-2T	8 718 532 807	4 051 516 724 207	Bastidor soporte básico sobre tejado inclinado para captadores horizontales. – Debe ser fijado sobre el tejado inclinado mediante el empleo de los elementos de fijación al tejado (FKA 3 -2, FKA 9 -2 y FKA 4 -2). **– Necesario uno por cada grupo de captadores.**	**72**
FKA 8-2T	8 718 532 808	4 051 516 724 214	Bastidor soporte básico sobre tejado inclinado para captador horizontal adicional. – Debe ser fijado sobre el tejado inclinado mediante el empleo de los elementos de fijación al tejado (FKA 3 -2, FKA 9 -2 y FKA 4 -2). **– Necesario uno por cada captador de cada grupo, excepto el primero.**	**70**

IVA no incluido

Estructuras de soporte Captadores Excellence FKT-2

Ganchos de fijación para cubiertas inclinadas

Modelo	Referencia	Código EAN	Descripción	Precio base de venta €
FKA 3-2	8 718 531 023	4 051 516 044 800	Juego de ganchos de conexión para teja árabe o mixta. – Permite ser fijado como gancho en cubiertas con vigas, o bien fijado mediante anclajes en cubiertas de hormigón. **– Necesario uno por cada captador.**	**46**
FKA 9-2	8 718 531 024	4 051 516 044 817	Juego de ganchos de conexión para teja plana (pizarra o similar). **– Necesario uno por cada captador.**	**62**
FKA 4-2	8 718 531 025	4 051 516 044 824	Juego de ganchos de conexión universal, especialmente indicado para tejados con cubierta ondulada, tipo uralita o similar. **– Necesario uno por cada captador.**	**67**
FKA 2-2	8 718 531 661	4 051 516 299 668	Juego de ganchos de conexión (4 unidades) para teja árabe o mixta con regulación en altura para adaptarse a diferentes tejas. – Permite ser fijado a diferentes tipos de tejado. **– Necesario uno por cada captador.**	**100**

Kit de estructuras de soporte de cubiertas inclinadas

Para facilitar la elección de la estructura de soporte, elaboramos una serie de paquetes con las estructuras de soporte más comunes.

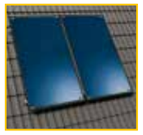

Modelo	Referencia	Descripción	Precio base de venta €
Para cubiertas inclinadas - Captadores verticales - Sin refuerzo adicional			
AV2-2	7 736 501 216	Estructura soporte para 2 captadores verticales (FKA5-2: 1 unidad; FKA6-2: 1 unidad)	**101**
AV3-2	7 736 501 217	Estructura soporte para 3 captadores verticales (FKA5-2: 1 unidad; FKA6-2: 2 unidades)	**150**
AV4-2	7 736 501 218	Estructura soporte para 4 captadores verticales (FKA5-2: 1 unidad; FKA6-2: 3 unidades)	**199**
AV5-2	7 736 501 219	Estructura soporte para 5 captadores verticales (FKA5-2: 1 unidad; FKA6-2: 4 unidades)	**248**
AV6-2	7 736 501 220	Estructura soporte para 6 captadores verticales (FKA5-2: 1 unidad; FKA6-2: 5 unidades)	**297**
AV7-2	7 736 501 221	Estructura soporte para 7 captadores verticales (FKA5-2: 1 unidad; FKA6-2: 6 unidades)	**346**
AV8-2	7 736 501 222	Estructura soporte para 8 captadores verticales (FKA5-2: 1 unidad; FKA6-2: 7 unidades)	**395**
AV9-2	7 736 501 223	Estructura soporte para 9 captadores verticales (FKA5-2: 1 unidad; FKA6-2: 8 unidades)	**444**
AV10-2	7 736 501 224	Estructura soporte para 10 captadores verticales (FKA5-2: 1 unidad; FKA6-2: 9 unidades)	**493**
Para cubiertas inclinadas - Captadores horizontales - Sin refuerzo adicional			
AH2 - 2T	7 717 500 183	Estructura soporte para 2 captadores horizontales (FKA7 - 2T - 1 unidad; FKA8 - 2T- 1 unidad)	**142**
AH3 - 2T	7 717 500 184	Estructura soporte para 3 captadores horizontales (FKA7 - 2T - 1 unidad; FKA8 - 2T - 2 unidades)	**212**
AH4 - 2T	7 717 500 185	Estructura soporte para 4 captadores horizontales (FKA7 - 2T - 1 unidad; FKA8 - 2T - 3 unidades)	**282**
AH5 - 2T	7 717 500 186	Estructura soporte para 5 captadores horizontales (FKA7 - 2T - 1 unidad; FKA8 - 2T - 4 unidades)	**352**
AH6 - 2T	7 717 500 187	Estructura soporte para 6 captadores horizontales (FKA7 - 2T - 1 unidad; FKA8 - 2T - 5 unidades)	**422**
AH7 - 2T	7 717 500 188	Estructura soporte para 7 captadores horizontales (FKA7 - 2T - 1 unidad; FKA8 - 2T - 6 unidades)	**492**
AH8 - 2T	7 717 500 189	Estructura soporte para 8 captadores horizontales (FKA7 - 2T - 1 unidad; FKA8 - 2T - 7 unidades)	**562**
AH9 - 2T	7 717 500 190	Estructura soporte para 9 captadores horizontales (FKA7 - 2T - 1 unidad; FKA8 - 2T- 8 unidades)	**632**
AH10 - 2T	7 717 500 191	Estructura soporte para 10 captadores horizontales (FKA7 - 2T - 1 unidad; FKA8 - 2T - 9 unidades)	**702**

INTEGRACIÓN EN TEJADOS INCLINADOS

Para instalar en tejados con inclinación de 25º a 60º.

Modelo	Referencia	Código EAN	Descripción	Cubierta	Precio base de venta €
Integración en cubierta inclinada - Captadores verticales					
FKI 3-2T	8 718 530 980	4 051 516 044 404	Estructura para integración de un captador plano vertical en cubierta inclinada.	Teja árabe	**580**
FKI 15-2T	8 718 530 992	4 051 516 044 527		Teja plana	**580**
FKI 5-2T	8 718 532 910	4 051 516 724 405	Estructura para integración de captadores planos verticales en cubierta inclinada, para 2 captadores en una fila.	Teja árabe	**635**
FKI 17-2T	8 718 532 913	4 051 516 724 429		Teja plana	**635**
FKI 6-2T	8 718 532 911	4 051 516 724 412	Estructura para integración de captadores planos verticales en cubierta inclinada, para captador adicional en una fila.	Teja árabe	**265**
FKI 18-2T	8 718 532 914	4 051 516 724 436		Teja plana	**265**
Integración en cubierta inclinada - Captadores horizontales					
FKI 9-2T	8 718 532 837	4 051 516 724 313	Estructura para integración de un captador plano horizontal en cubierta inclinada.	Teja árabe	**640**
FKI 21-2T	8 718 532 840	4 051 516 724 344		Teja plana	**640**
FKI 11-2T	8 718 532 838	4 051 516 724 320	Estructura para integración de captadores planos horizontales en cubierta inclinada, para 2 captadores en una fila.	Teja árabe	**720**
FKI 23-2T	8 718 532 841	4 051 516 724 351		Teja plana	**720**
FKI 12-2T	8 718 532 839	4 051 516 724 337	Estructura para integración de captadores planos horizontales en cubierta inclinada, para captador adicional en una fila.	Teja árabe	**300**
FKI 24-2T	8 718 532 842	4 051 516 724 368		Teja plana	**300**

IVA no incluido

Captadores solares planos gama Comfort

FKC-2 S CTE

FKC-2 W CTE

FS17-2 CTE

Modelo	Referencia	Código EAN	Descripción	Precio base de venta €
Gama captadores S-Comfort FKC-2				
FKC-2 S CTE	8 718 530 946	4 051 516 040 246	Captador solar plano de alto rendimiento, con tratamiento selectivo PVD, para montaje en vertical. – Permite conexión en paralelo hasta 10 captadores. – Circuito hidráulico en parrilla de 11 tubos. – Uniones metálicas flexibles entre captadores de muy fácil conexión incluidas. – Aislamiento de lana mineral de 55 mm. de espesor. – Carcasa de una sola pieza, realizada en fibra de vidrio. – Superficie apertura: 2,25 m^2. – Dimensiones totales: 1.175 x 2.017 x 87 mm. – Curva de rendimiento: η0= 0,766; K1= 3,216; K2= 0,015.(*)	**630**
FKC-2 W CTE	8 718 530 947	4 051 516 040 253	Captador solar plano de alto rendimiento, con tratamiento selectivo PVD, para montaje en horizontal. – Permite conexión en paralelo hasta 10 captadores. – Circuito hidráulico en parrilla de 11 tubos. – Uniones metálicas flexibles entre captadores de muy fácil conexión incluidas. – Aislamiento de lana mineral de 55 mm. de espesor. – Carcasa de una sola pieza, realizada en fibra de vidrio. – Superficie apertura: 2,25 m^2. – Dimensiones totales: 2.017 x 1.175 x 87 mm. – Curva de rendimiento: η0= 0,770 K1= 3,871; K2= 0,012.(*)	**690**
FS17-2 CTE	8 718 531 462	4 051 516 202 262	Juego de conexiones hidráulicas entre captadores, para instalación en cubierta plana, inclinada e integrado. Compuesto por: – 2 tiras de aislamiento en espuma elastomérica, para aislar las uniones metálicas entre captadores. – 2 codos con salida en rosca macho de 3/4" para las conexiones de entrada y salida al grupo de captadores. – 2 tapones en latón. – 1 prensaestopas para instalación de la sonda de temperatura. – 1 llave allen para montaje de los captadores sobre las estructuras de soporte. – Necesario un juego por cada grupo o batería de captadores.	**50**

Significado de la denominación de los captadores Junkers
FK= Captador Solar (2,25 m^2) C= S-Comfort S= Vertical W= Horizontal

(*) Curva de rendimiento según EN 12975-2 (basada en el área de apertura).

Estructuras de soporte gama S-Comfort FKC-2

CUBIERTAS PLANAS

	Modelo	Referencia	Código EAN	Descripción	Precio base de venta €
	Para cubiertas planas - Captadores verticales				
	FKF 3-2	8 718 531 031	4 051 516 044 886	Bastidor soporte básico para montaje de captadores verticales sobre cubierta plana. – Permite regulación del ángulo de inclinación, entre 30º y 60º, con ajustes de 5 en 5 grados. – Realizado en aluminio. – Permite fijación sin anclajes, mediante el empleo del accesorio FKF 7-2. **– Necesario uno por cada grupo de captadores.**	**195**
	FKF 4-2	8 718 531 032	4 051 516 044 893	Bastidor soporte básico adicional para montaje de captadores verticales sobre cubierta plana. – Permite regulación del ángulo de inclinación, entre 30º y 60º, con ajustes de 5 en 5 grados. – Realizado en aluminio. – Permite fijación sin anclajes, mediante el empleo del accesorio FKF 7-2. **– Necesario uno por cada captador de cada grupo, excepto el primero.**	**120**
	FKF 8-2	8 718 531 036	4 051 516 044 909	Perfil de soporte adicional para el bastidor soporte básico adicional para montaje de captadores verticales sobre cubierta plana (FKF 4-2). **– Necesario uno para el captador 3º, 5º, 7º y 9º de cada grupo, si se hace uso del juego de cajas metálicas (FKF 7-2).**	**80**
	FKA 11-2	8 718 531 026	4 051 516 044 831	Refuerzo para bastidor soporte básico para montaje de captadores solares sobre cubierta plana (FKF 3), especialmente diseñado para condiciones de viento fuerte. **– Necesario uno por cada grupo de captadores.**	**36**
	FKA 12-2	8 718 531 027	4 051 516 044 848	Refuerzo para bastidor soporte básico para montaje de captadores solares sobre cubierta plana (FKF 4-2), especialmente diseñado para condiciones de viento fuerte. **– Necesario uno por cada captador de cada grupo excepto el primero.** **– Debe montarse junto con una unidad de FKF 8-2.**	**36**

IVA no incluido

Estructuras de soporte gama S-Comfort FKC-2

CUBIERTAS PLANAS

	Modelo	Referencia	Código EAN	Descripción	Precio base de venta €
	Para cubiertas planas o fachada - Captadores horizontales				
	FKF 5-2	8 718 531 033	4 051 516 044 909	Bastidor soporte básico para montaje de captadores horizontales sobre cubierta plana. – Permite regulación del ángulo de inclinación, entre 30º y 60º, con ajustes de 5 en 5 grados. – Realizado en aluminio. – Permite fijación sin anclajes, mediante el empleo del accesorio FKF 7-2. **– Necesario uno por cada grupo de captadores.**	**165**
	FKF 6-2	8 718 531 034	4 051 516 044 916	Bastidor soporte básico adicional para montaje de captadores horizontales sobre cubierta plana. – Permite regulación del ángulo de inclinación, entre 30º y 60º, con ajustes de 5 en 5 grados. – Realizado en aluminio. – Permite fijación sin anclajes, mediante el empleo del accesorio FKF 7. **– Necesario uno por cada captador de cada grupo, excepto el primero.**	**150**
	FKF 9-2	8 718 531 037	4 051 516 044 947	Perfil de soporte adicional para el bastidor soporte básico adicional para montaje de captadores horizontales sobre cubierta plana (FKF 6-2). **– Necesario uno para cada captador, si se hace uso del juego de cajas metálicas (FKF 7-2).**	**67**
	Accesorio de contrapeso para cubierta plana				
	FKF 7-2	8 718 531 035	4 051 516 044 923	Juego de cajas metálicas (4 uds.) para hacer de contrapeso en instalaciones sobre cubierta plana, evitando el uso de anclajes. – Válida para el montaje de estructuras sobre cubierta plana, para captador vertical y horizontal **– Necesaria una por cada captador.**	**125**

Para formar estructuras sobre fachada se deberán utilizar los mismos accesorios que se emplean en estructuras sobre cubierta plana (aplicable únicamente a captadores horizontales).

Kit de estructuras de soporte de cubiertas planas

Para facilitar la elección de la estructura de soporte, elaboramos una serie de paquetes con las estructuras de soporte más comunes.

Modelo	Referencia	Descripción	Precio base de venta €
Para cubiertas planas - Captadores verticales - Sin refuerzo adicional			
FV2-2	7 736 501 198	Estructura soporte para 2 captadores verticales (FKF3-2: 1 unidad; FKF4-2: 1 unidad)	**315**
FV3-2	7 736 501 199	Estructura soporte para 3 captadores verticales (FKF3-2: 1 unidad; FKF4-2: 2 unidades)	**435**
FV4-2	7 736 501 200	Estructura soporte para 4 captadores verticales (FKF3-2: 1 unidad; FKF4-2: 3 unidades)	**555**
FV 5-2	7 736 501 201	Estructura soporte para 5 captadores verticales (FKF3-2: 1 unidad; FKF4-2: 4 unidades)	**675**
FV 6-2	7 736 501 202	Estructura soporte para 6 captadores verticales (FKF3 -2: 1 unidad; FKF4-2: 5 unidades)	**795**
FV 7-2	7 736 501 203	Estructura soporte para 7 captadores verticales (FKF3-2: 1 unidad; FKF4-2: 6 unidades)	**915**
FV 8-2	7 736 501 204	Estructura soporte para 8 captadores verticales (FKF3-2: 1 unidad; FKF4-2: 7 unidades)	**1.035**
FV 9-2	7 736 501 205	Estructura soporte para 9 captadores verticales (FKF3-2: 1 unidad; FKF4-2: 8 unidades)	**1.155**
FV 10-2	7 736 501 206	Estructura soporte para 10 captadores verticales (FKF3-2: 1 unidad; FKF4-2: 9 unidades)	**1.275**
Para cubiertas planas - Captadores horizontales - Sin refuerzo adicional			
FH 2-2	7 736 501 207	Estructura soporte para 2 captadores horizontales (FKF5-2: 1 unidad; FKF6-2: 1 unidad)	**315**
FH 3-2	7 736 501 208	Estructura soporte para 3 captadores horizontales (FKF5-2: 1 unidad; FKF6-2: 2 unidades)	**465**
FH 4-2	7 736 501 209	Estructura soporte para 4 captadores horizontales (FKF5-2: 1 unidad; FKF6-2: 3 unidades)	**615**
FH 5-2	7 736 501 210	Estructura soporte para 5 captadores horizontales (FKF5-2: 1 unidad; FKF6-2: 4 unidades)	**765**
FH 6-2	7 736 501 211	Estructura soporte para 6 captadores horizontales (FKF5-2: 1 unidad; FKF6-2: 5 unidades)	**915**
FH 7-2	7 736 501 212	Estructura soporte para 7 captadores horizontales (FKF5-2: 1 unidad; FKF6-2: 6 unidades)	**1.065**
FH 8-2	7 736 501 213	Estructura soporte para 8 captadores horizontales (FKF5-2: 1 unidad; FKF6-2: 7 unidades)	**1.215**
FH 9-2	7 736 501 214	Estructura soporte para 9 captadores horizontales (FKF5-2: 1 unidad; FKF6-2: 8 unidades)	**1.365**
FH 10-2	7 736 501 215	Estructura soporte para 10 captadores horizontales (FKF5-2: 1 unidad; FKF6-2: 9 unidades)	**1.515**

IVA no incluido

Estructuras de soporte gama S-Comfort FKC-2

CUBIERTAS INCLINADAS

Una vez seleccionada la estructura para tejado inclinado que necesita, debe elegir un juego de ganchos de conexión por cada captador, en función del tipo de teja.

	Modelo	Referencia	Código EAN	Descripción	Precio base de venta €
	Para cubiertas inclinadas - Captadores verticales				
	FKA 5-2	8 718 531 017	4 051 516 044 763	Bastidor soporte básico sobre tejado inclinado para captadores verticales.Debe ser fijado sobre el tejado mediante ganchos de fijación. – Sobre este bastidor se fija el primer captador de cada grupo de captadores. **– Necesario uno por cada grupo de captadores.**	**52**
	FKA 6-2	8 718 531 018	4 051 516 044 770	Bastidor soporte básico adicional para montaje de captadores verticales Bastidor soporte básico sobre tejado inclinado para captador adicional (montaje en vertical). – Debe ser fijado sobre el tejado mediante ganchos de fijación. – Sobre este bastidor se fijan los captadores de cada grupo, excepto el primero. **– Necesario uno por cada captador de cada grupo, excepto el primero.**	**49**
	FKA 11-2	8 718 531 026	4 051 516 044 831	Elemento de refuerzo para bastidor soporte básico horizontal para captadores verticales (FKA 5-2). – Indicado para situaciones de viento fuerte. **– Necesario uno por cada grupo de captadores. Debe montarse con una unidad de FKA 15-2, FKA 16-2 o FKA 17-2, en función del tipo de teja.**	**36**
	FKA 12-2	8 718 531 027	4 051 516 044 848	Elemento de refuerzo para el bastidor soporte básico horizontal para captador adicional y montaje vertical (FKA 6-2). – Indicado para situaciones de viento fuerte.**– Necesario uno por captador de cada grupo, excepto el primero. Debe montarse con una unidad de FKA 15-2, FKA 16-2 o FKA 17-2, en función del tipo de teja.**	**36**
	FKA 15-2	8 718 531 028	4 051 516 044 855	Elemento de refuerzo para bastidor soporte básico horizontal sobre tejado inclinado para captadores verticales. – Indicado para situaciones con sobrecarga de nieve entre 2 kN/m² y 3,1 kN/m² en tejados de teja árabe o mixta. **– Necesario uno por captador.**	**98**
	FKA 16-2	8 718 531 029	4 051 516 044 862	Elemento de refuerzo para el bastidor soporte básico horizontal sobre tejado inclinado para captadores verticales. – Indicado para situaciones con sobrecarga de nieve entre 2 kN/m² y 3,1 kN/m² en tejados de teja plana (pizarra o similar). – Sólo para captadores verticales. **– Necesario uno por cada captador.**	**98**
	FKA 17-2	8 718 531 030	4 051 516 044 879	Elemento de refuerzo para el bastidor soporte básico horizontal sobre tejado inclinado para captadores verticales. – Indicado para situaciones con sobrecarga de nieve entre 2 kN/m² y 3,1 kN/m² en tejado ondulado. – Sólo es aplicable a captadores verticales. **– Necesario uno por cada captador.**	**98**
	Para cubiertas inclinadas - Captadores horizontales				
	FKA 7-2	8 718 531 019	4 051 516 044 787	Bastidor soporte básico sobre tejado inclinado para captadores horizontales. – Debe ser fijado sobre el tejado inclinado mediante el empleo de los elementos de fijación al tejado (FKA 3-2, FKA 9-2, FKA 4-2) . **– Necesario uno por cada grupo de captadores.**	**72**
	FKA 8-2	8 718 531 022	4 051 516 044 794	Bastidor soporte básico sobre tejado inclinado para captador horizontal adicional. – Debe ser fijado sobre el tejado inclinado mediante el empleo de los elementos de fijación al tejado (FKA 3-2, FKA 9-2, FKA 4-2) . **– Necesario uno por cada captador de cada grupo, excepto el primero.**	**70**

Ganchos de fijación para cubiertas inclinadas

	Modelo	Referencia	Código EAN	Descripción	Precio base de venta €
	FKA 3-2	8 718 531 023	4 051 516 044 800	Juego de ganchos de conexión para teja árabe o mixta. – Permite ser fijado como gancho en cubiertas con vigas, o bien fijado mediante anclajes en cubiertas de hormigón. **– Necesario uno por cada captador.**	**46**
	FKA 9-2	8 718 531 024	4 051 516 044 817	Juego de ganchos de conexión para teja plana (pizarra o similar). **– Necesario uno por cada captador.**	**62**
	FKA 4-2	8 718 531 025	4 051 516 044 824	Juego de ganchos de conexión universal, especialmente indicado para tejados con cubierta ondulada, tipo uralita o similar. **– Necesario uno por cada captador.**	**67**
	FKA 2-2	8 718 531 661	4 051 516 299 668	Juego de ganchos de conexión (4 unidades) para teja árabe o mixta con regulación en altura para adaptarse a diferentes tejas. – Permite ser fijado a diferentes tipos de tejado. **– Necesario uno por cada captador.**	**100**

IVA no incluido

Kit de estructuras de soporte de cubiertas inclinadas

Para facilitar la elección de la estructura de soporte, elaboramos una serie de paquetes con las estructuras de soporte más comunes.

	Modelo	Referencia	Descripción	Precio base de venta €
	Para cubiertas inclinadas - Captadores verticales - Sin refuerzo adicional			
	AV2-2	7 736 501 216	Estructura soporte para 2 captadores verticales (FKA5-2: 1 unidad; FKA6-2: 1 unidad)	**101**
	AV3-2	7 736 501 217	Estructura soporte para 3 captadores verticales (FKA5-2: 1 unidad; FKA6-2: 2 unidades)	**150**
	AV4-2	7 736 501 218	Estructura soporte para 4 captadores verticales (FKA5-2: 1 unidad; FKA6-2: 3 unidades)	**199**
	AV5-2	7 736 501 219	Estructura soporte para 5 captadores verticales (FKA5-2: 1 unidad; FKA6-2: 4 unidades)	**248**
	AV6-2	7 736 501 220	Estructura soporte para 6 captadores verticales (FKA5-2: 1 unidad; FKA6-2: 5 unidades)	**297**
	AV7-2	7 736 501 221	Estructura soporte para 7 captadores verticales (FKA5-2: 1 unidad; FKA6-2: 6 unidades)	**346**
	AV8-2	7 736 501 222	Estructura soporte para 8 captadores verticales (FKA5-2: 1 unidad; FKA6-2: 7 unidades)	**395**
	AV9-2	7 736 501 223	Estructura soporte para 9 captadores verticales (FKA5-2: 1 unidad; FKA6-2: 8 unidades)	**444**
	AV10-2	7 736 501 224	Estructura soporte para 10 captadores verticales (FKA5-2: 1 unidad; FKA6-2: 9 unidades)	**493**
	Para cubiertas inclinadas - Captadores horizontales - Sin refuerzo adicional			
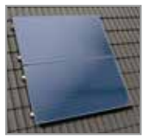	**AH2-2**	7 736 501 225	Estructura soporte para 2 captadores horizontales (FKA7-2: 1 unidad; FKA8-2: 1 unidad)	**142**
	AH3-2	7 736 501 226	Estructura soporte para 3 captadores horizontales (FKA7-2: 1 unidad; FKA8-2: 2 unidades)	**212**
	AH4-2	7 736 501 227	Estructura soporte para 4 captadores horizontales (FKA7-2: 1 unidad; FKA8-2: 3 unidades)	**282**
	AH5-2	7 736 501 228	Estructura soporte para 5 captadores horizontales (FKA7-2: 1 unidad; FKA8-2: 4 unidades)	**352**
	AH6-2	7 736 501 229	Estructura soporte para 6 captadores horizontales (FKA7-2: 1 unidad; FKA8-2: 5 unidades)	**422**
	AH7-2	7 736 501 230	Estructura soporte para 7 captadores horizontales (FKA7-2: 1 unidad; FKA8-2: 6 unidades)	**492**
	AH8-2	7 736 501 231	Estructura soporte para 8 captadores horizontales (FKA7-2: 1 unidad; FKA8-2: 7 unidades)	**562**
	AH9-2	7 736 501 232	Estructura soporte para 9 captadores horizontales (FKA7-2: 1 unidad; FKA8-2: 8 unidades)	**632**
	AH10-2	7 736 501 233	Estructura soporte para 10 captadores horizontales (FKA7-2: 1 unidad; FKA8-2: 9 unidades)	**702**

Estructuras de soporte gama S-Comfort FKC-2

INTEGRACIÓN EN TEJADOS INCLINADOS

Para instalar en tejados con inclinación de 25º a 60º.

	Modelo	Referencia	Código EAN	Descripción	Cubierta	Precio base de venta €
	Integración en cubierta inclinada - Captadores verticales					
	FKI 3-2T	8 718 530 980	4 051 516 044 404	Estructura para integración de un captador plano vertical en cubierta inclinada.	Teja árabe	**580**
	FKI 15-2T	8 718 530 992	4 051 516 044 527		Teja plana	**580**
	FKI 5-2T	8 718 532 910	4 051 516 724 405	Estructura para integración de captadores planos verticales en cubierta inclinada, para 2 captadores en una fila.	Teja árabe	**635**
	FKI 17-2T	8 718 532 913	4 051 516 724 429		Teja plana	**635**
	FKI 6-2T	8 718 532 911	4 051 516 724 412	Estructura para integración de captadores planos verticales en cubierta inclinada, para captador adicional en una fila.	Teja árabe	**265**
	FKI 18-2T	8 718 532 914	4 051 516 724 436		Teja plana	**265**
	Integración en cubierta inclinada - Captadores horizontales					
	FKI 9-2T	8 718 532 837	4 051 516 724 313	Estructura para integración de un captador plano horizontal en cubierta inclinada.	Teja árabe	**640**
	FKI 21-2T	8 718 532 840	4 051 516 724 344		Teja plana	**640**
	FKI 11-2T	8 718 532 838	4 051 516 724 320	Estructura para integración de captadores planos horizontales en cubierta inclinada, para 2 captadores en una fila.	Teja árabe	**720**
	FKI 23-2T	8 718 532 841	4 051 516 724 351		Teja plana	**720**
	FKI 12-2T	8 718 532 839	4 051 516 724 337	Estructura para integración de captadores planos horizontales en cubierta inclinada, para captador adicional en una fila.	Teja árabe	**300**
	FKI 24-2T	8 718 532 842	4 051 516 724 368		Teja plana	**300**

IVA no incluido

Captadores solares planos gama Smart

FCC-2S CTE

WFS-19

WFS-18

Modelo	Referencia	Código EAN	Descripción	Precio base de venta €
Gama captadores - Excellence				
FCC-2S CTE	8 718 532 959	4 051 516 731 434	Captador solar plano de alto rendimiento, con tratamiento selectivo en PVD, para instalación vertical. – Permite conexión en paralelo hasta 10 captadores. – Circuito hidráulico de parrilla de tubos, con baja pérdida de carga. – Conexiones flexibles metálicas, de fácil instalación. – Aislamiento en lana mineral de 25 mm de espesor. – Vidrio de seguridad solar. – Bandeja de aluminio, de elevada resistencia mecánica. – Área de apertura: 1,936 m^2. – Dimensiones totales: 1032 x 2026 x 67 mm. – Curva de rendimiento: $\eta 0$= 0,761; K1= 4,083; K2= 0,012.(*)	**490**
WFS-19	7 709 600 146	4 047 416 650 340	Conjunto de conexiones hidráulicas entre captadores FCC-2 y FCB-2 para instalación en tejado inclinado, compuesto por: – 2 tuberías flexibles metálicas, para realizar las conexiones de entrada y salida al grupo de captadores. – 2 tapones en latón. – 2 abrazaderas. – 1 llave allen para instalación de los captadores solares sobre las estructuras de soporte. – Aislamiento para las tuberías. Se necesita un juego de conexiones WFS-19 por cada grupo de captadores.	**143**
WFS-18	7 709 600 144	4 047 416 650 319	Conjunto de conexiones hidráulicas entre captadores FCC-2 y FCB-2 para instalación en tejado plano, compuesto por: – 2 codos en latón. – 2 tuercas de 3/4“. – 2 anillas de apriete de 18 mm. – 2 tuercas G1. – 1 llave allen para instalación de los captadores solares sobre las estructuras de soporte. Se necesita un juego de conexiones WFS-18 por cada grupo de captadores.	**50**

Significado de la denominación de los captadores Junkers
FC= Captador Solar (2,1 m^2) C= Comfort B= Classic S= Vertical

(*) Curva de rendimiento según EN 12975-2 (basada en el área de apertura).

IVA no incluido

Estructuras de soporte gama S-Comfort FKC-2

CUBIERTAS INCLINADAS

	Modelo	Referencia	Código EAN	Descripción	Precio base de venta €
	Para cubiertas inclinadas - Captadores verticales				
	WMT 1	7 709 600 087	4 047 416 212 913	Estructura de soporte básica para instalación de captadores verticales sobre tejado inclinado. – Debe ser instalada con una unidad de los ganchos de fijación. **– Necesario uno por cada grupo de captadores.**	**42**
	WMT 2	7 709 600 088	4 047 416 212 920	Estructura de soporte básica para instalación de captadores verticales adicionales sobre tejado inclinado. – Debe ser instalada con una unidad de los ganchos de fijación. **– Necesario uno por cada captador de cada grupo, excepto el primero.**	**39**

Ganchos de fijación para cubiertas inclinadas

	Modelo	Referencia	Código EAN	Descripción	Precio base de venta €
	FKA 3-2	8 718 531 023	4 051 516 044 800	Juego de ganchos de conexión para teja árabe o mixta. – Permite ser fijado como gancho en cubiertas con vigas, o bien fijado mediante anclajes en cubiertas de hormigón. **– Necesario uno por cada captador.**	**46**
	FKA 9-2	8 718 531 024	4 051 516 044 817	Juego de ganchos de conexión para teja plana (pizarra o similar). **– Necesario uno por cada captador.**	**62**
	FKA 4-2	8 718 531 025	4 051 516 044 824	Juego de ganchos de conexión universal, especialmente indicado para tejados con cubierta ondulada, tipo uralita o similar. **– Necesario uno por cada captador.**	**67**
	FKA 2-2	8 718 531 661	4 051 516 299 668	Juego de ganchos de conexión (4 unidades) para teja árabe o mixta con regulación en altura para adaptarse a diferentes tejas. – Permite ser fijado a diferentes tipos de tejado. **– Necesario uno por cada captador.**	**100**

CUBIERTAS PLANAS

	Modelo	Referencia	Código EAN	Descripción	Precio base de venta €
	Para cubiertas planas - Captadores verticales				
	WMF 11	7 736 500 130	4 047 416 778 617	Estructura de soporte básica para instalación de captadores verticales sobre tejado plano. – Permite regulación del ángulo de inclinación, a 15º, 20º y 35º. – Fabricada en aluminio . **– Se necesita una por cada grupo de captadores.**	**157**
	WMF 12	7 736 500 131	4 047 416 778 624	Estructura de soporte básica adicional para instalación de captadores verticales sobre tejado plano. – Permite regulación del ángulo de inclinación, a 15º, 20º y 35º. – Fabricada en aluminio . **– Se necesita una por cada captador de cada grupo, excepto el primero.**	**119**

IVA no incluido

Kit de estructuras de soporte de cubiertas inclinadas y planas

Para facilitar la elección de la estructura de soporte, elaboramos una serie de paquetes con las estructuras de soporte más comunes.

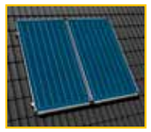

Modelo	Referencia	Descripción	Precio base de venta €
Para cubiertas inclinadas - Captadores verticales - Sin refuerzo adicional y viento normal			
WAV 2	7 736 500 141	Estructura soporte para 2 captadores verticales	**81**
WAV 3	7 736 500 142	Estructura soporte para 3 captadores verticales	**120**
WAV 4	7 736 500 143	Estructura soporte para 4 captadores verticales	**159**
WAV 5	7 736 500 144	Estructura soporte para 5 captadores verticales	**198**
WAV 6	7 736 500 145	Estructura soporte para 6 captadores verticales	**237**
WAV 7	7 736 500 146	Estructura soporte para 7 captadores verticales	**276**
WAV 8	7 736 500 147	Estructura soporte para 8 captadores verticales	**315**
WAV 9	7 736 500 148	Estructura soporte para 9 captadores verticales	**354**
WAV 10	7 736 500 149	Estructura soporte para 10 captadores verticales	**393**
Para cubiertas planas - Captadores verticales - Sin refuerzo adicional y viento normal			
WFV 2	7 736 500 132	Estructura soporte para 2 captadores verticales	**276**
WFV 3	7 736 500 133	Estructura soporte para 3 captadores verticales	**395**
WFV 4	7 736 500 134	Estructura soporte para 4 captadores verticales	**514**
WFV 5	7 736 500 135	Estructura soporte para 5 captadores verticales	**633**
WFV 6	7 736 500 136	Estructura soporte para 6 captadores verticales	**752**
WFV 7	7 736 500 137	Estructura soporte para 7 captadores verticales	**871**
WFV 8	7 736 500 138	Estructura soporte para 8 captadores verticales	**990**
WFV 9	7 736 500 139	Estructura soporte para 9 captadores verticales	**1.109**
WFV 10	7 736 500 140	Estructura soporte para 10 captadores verticales	**1.228**

Controladores solares

	Modelo	Referencia	Código EAN	Descripción	Precio base de venta €
	TDS 050	7 747 004 407	4 010 009 148 487	Termostato diferencial para el control de instalaciones solares	**165**
	TDS 050 R	7 747 004 410	4 010 009 148 494	Termostato diferencial para el control de instalaciones solares, con válvulas de tres vías.	**285**
	TDS 100-2	7 735 600 068	4 054 925 586 985	Controlador solar por diferencial de temperatura, para instalaciones solares con una aplicación para Circuladores de alta eficiencia	**235**
N	**CS200+MS200**	7 736 503 556	A consultar	Conjunto de controladores de circuito solar para la producción de a.c.s., apoyo a calefacción y calentamiento de piscina. Varios sistemas a modo de pictograma para elegir.	**360**
	TF 2	7 747 009 880	4 010 009 168 454	Sonda de temperatura NTC para conectar en el campo de captadores (20K)	**45**
	SF 4	7 747 009 881	4 010 009 168 461	Sonda de temperatura NTC para conectar el acumulador (10K)	**20**

N Novedad

IVA no incluido

Grupos de bombeo solar

	Modelo	Referencia	Código EAN	Descripción	Precio base de venta €
N	**AGS 10-2E** (Válida hasta 10 captadores: altura de la bomba 7m)	7 735 600 054	4 054 925 586 848	- AGS 10-2E incorpora bomba de alta eficiencia - Dimensiones AGS 10-2E: 185x355x180	**430**
N	**AGS 10-2** (Válida hasta 10 captadores: altura de la bomba- 7m)	7 735 600 056	4 054 925 586 862	Estación solar de bombeo de dos líneas, premontada para sencilla instalación, que incorpora: - Bomba de alta eficiencia - AGS-2 incorpora bomba de alta eficiencia - Eliminador de aire - Válvula de esfera con termómetro integrado y anti-retorno por gravedad - Conexión para llenado y vaciado del circuito primario solar - Caudalímetro - Conexión para vaso de expansión. Debe conectarse a instalaciones que posean purgadores - Dimensiones: 290x370x200mm - Dimensiones AGS 10/20-2: 284x353x248	**470**
N	**AGS 20-2** (Válida hasta 20 captadores: altura de la bomba- 7,5m)	7 735 600 060	4 054 925 586 909		**655**
N	**AGS 50-2** (Válida hasta 50 captadores: altura de la bomba- 9,5m)	7 735 600 061	4 054 925 586 916	- Dimensiones AGS 50-2: 284x403x248	**900**
N	**AGS 10 / TDS 100 -2** (Válida hasta 10 captadores: altura de la bomba- 7m)	7 735 600 059	4 054 925 586 893	Estación solar de bombeo de dos líneas, con controlador solar TDS integrado, premontada para sencilla instalación, que incorpora: - Bomba de alta eficiencia - Controlador Solar TDS 100 - Eliminador aire - Válvula de esfera con termómetro integrado y anti-retorno por gravedad - Conexión para llenado y vaciado del circuito primario solar, - Caudalímetro - Conexión para vaso de expansión. Debe conectarse a instalaciones que posean purgadores. - Dimensiones: 290x370x225mm	**695**

Disipadores solares

Son la solución ideal para la disipación del exceso de calor en las instalaciones solares, evitando el sobrecalentamiento y la eventual pérdida de fluido. El disipador está integrado en el circuito hidráulico y tiene que ser dirigido por un sistema de control.
Principales ventajas:
Disipadores de calor para instalación exterior, modelos de hasta 120 kW con uno o dos ventiladores, preparado para trabajar con Glicol 40%, consumo energético reducido, bajo nivel de ruido y Resistencia a la corrosión categoría C4.

Modelo	Referencia	Kw	m²*	Descripción	Precio base de venta €
DGS401A/4	7 738 311 014	24	30	Disipadores para instalaciones solares hasta 120 kW, Glicol 40% y temperatura ambiente 35ºC • Modelos DGS401/402 230 V/I/50 Hz 285 W/0.6 A/1430 rpm • Modelos DGS501/502 400 V/III/50 Hz 780 W/1,35 A/1340 rpm	**1.065**
DGS401B/8	7 738 311 015	32	40		**1.170**
DGS402A/11	7 738 311 016	48	60		**1.640**
DGS501A/11	7 738 311 017	56	70		**1.930**
DGS501B/14	7 738 311 018	72	90		**2.145**
DGS501C/16	7 738 311 019	80	100		**2.340**
DGS502A/20	7 738 311 020	120	105		**2.750**

N Novedad

(*) Dato aproximado, verificar según modelo de captador

IVA no incluido

Intercambiadores solares

Intercambiadores de placas de titanio

Modelo	Referencia	Nº de placas	Potencia (kW*)	Descripción	Precio base de venta €
T2-BFG/8H	7 738 311 025	8	20	Intercambiador de placas de titanio, especialmente indicado para instalaciones de energía solar en climatización de piscinas y cualquier aplicación con riesgo de corrosión. - Potencia hasta 150 kW - Glicol 30% - Temperaturas Glicol 55ºC-45ºC/ Agua 15ºC-32ºC. - Dimensiones y conexiones 380 x 140 mm y 3/4“ (T2B) 480 x 180 mm y 1 1/4“ (M3) 920 x 320 mm y 2“ (M6)	**1.395**
T2-BFG/12H	7 738 311 026	12	30		**1.495**
T2-BFG/16H	7 738 311 027	16	40		**1.580**
M3-FG/14M	7 738 311 028	14	50		**2.195**
M3-FG/22M	7 738 311 030	22	70		**2.405**
M3-FG/28M	7 738 311 032	28	90		**2.615**
M3-FG/36M	7 738 311 034	36	110		**2.840**
M3-FG/44M	7 738 311 036	44	130		**3.060**
M6-MFG/12M	7 738 311 038	12	150		**3.670**

Intercambiadores de placas de acero inoxidable

Modelo	Referencia	Nº de placas	Potencia (kW*)	Descripción	Precio base de venta €
T2-BFG/8H	7 738 311 040	8	20	Intercambiador de placas de acero inoxidable AISI 316 , especialmente indicado para instalaciones de energía solar en climatización de piscinas. - Potencia hasta 150 kW - Glicol 30%. - Temperaturas Glicol 55ºC-45ºC/ Agua 15ºC-32ºC. - Dimensiones y conexiones 380 x 140 mm y 3/4“ (T2B) 480 x 180 mm y 1 1/4“ (M3) 920 x 320 mm y 2“ (M6)	**630**
T2-BFG/12H	7 738 311 041	12	30		**725**
T2-BFG/18H	7 738 311 042	18	40		**820**
M3-FG/16M	7 738 311 043	16	50		**1.550**
M3-FG/24M	7 738 311 045	24	70		**1.670**
M3-FG/32M	7 738 311 047	32	90		**1.835**
M3-FG/40M	7 738 311 049	40	110		**1.970**
M3-FG/48M	7 738 311 051	48	130		**2.100**
M6-MFG/14L	7 738 311 053	14	150		**2.465**

(*) Temperatura primario: 55ºC-45ºC / Temperatura secundario: 15ºC-32ºC
NOTA: Disponibilidad de intercambiador con placa tipo H y modelos M3 (para otros modelos consultar), para otras aplicaciones (ejemplo a.c.s) bajo pedido.

IVA no incluido

Accesorios solar

Modelo	Referencia	Código EAN	Descripción	Precio base de venta €
Líquido solar				
Concentrado Tyfocor L	8 718 660 950	4 047 416 879 819	Líquido solar concentrado (100% glicol). Bidón 10 litros	**95**
Concentrado Tyfocor LS	8 718 660 951	-	Líquido solar concentrado (100% glicol). Bidón 10 litros. Ideal para tubos de vacío	**60**
Tyfocor LS 10	8 718 660 946	-	Líquido solar (glicol 43%/agua 57%. Bidón 10 litros. Protección contra el frío: -28°C. Ideal para tubos de vacío	**60**
Tyfocor LS 20	8 718 660 947	-	Líquido solar (glicol 43%/agua 57%. Bidón 20 litros. Protección contra el frío: -28°C. Ideal para tubos de vacío	**120**
WTF 10 S	8 718 660 813	4 047 416 879 741	Líquido solar (glicol 30%/agua 70%). Bidón 10 litros Protección contra el frío: -15º C.	**40**
WTF 20 S	8 718 660 878	4 047 416 879 758	Líquido solar (glicol 30%/agua 70%). Bidón 20 litros Protección contra el frío: -15º C.	**80**
Vasos de expansión				
SAG 18	7 739 300 100	4 010 009 629 634	Vaso de expansión especial para instalaciones solares, preparado para trabajar con mezclas anticongelantes.	**70**
SAG 25	7 739 300 119	4 010 009 640 097		**80**
SAG 35	7 739 300 120	4 010 009 648 758		**105**
SAG 50	7 747 010 470	4 010 009 168 522		**155**
SAG 80	7 747 010 471	4 010 009 168 539		**190**
AAS 1	7 739 300 331	4 010 009 709 893	Conexión y soporte para vasos de expansión.	**65**
Módulos solares				
SBU	7 739 300 893	4 047 416 662 145	Módulo para la conexión de sistemas solares con dos aplicaciones (por ejemplo, ACS y piscina/apoyo a calefacción), integrado en una caja que permite su instalación y conexión directa por debajo del grupo de bombeo solar AGS.Dimensiones: 290 x 203 x 216,45 mm.	**265**
SBH	7 739 300 894	4 047 416 662 152	Módulo para by-pass en sistemas de calefacción con incremento de la temperatura de retorno, integrado en una caja que permite su instalación y conexión directa por debajo del grupo de bombeo solar AGS. Dimensiones: 290 x 135 x 174 mm.	**210**
SBL	7 739 300 895	4 047 416 662 169	Unidad de recarga para depósitos de agua caliente o de inercia conectados en serie. Incluye una bomba tipo UP 15-30 (altura 3 m.) Dimensiones: 185 x355 x 180 mm.	**300**
SBT-2	7 735 600 125	4 054 925 640 083	Módulo para la conexión de sistemas solares con depósitos solo acumulación, constituido por un intercambiador de placas y una bomba de circulación de secundario de alta eficiencia. Válido hasta 8 captadores (aprox. 10 kW). Dimensiones: 290x373,5x216,5 mm.	**730**
SBS	7 739 300 898	4 047 416 662 183	Intercambiador de calor para la conexión de sistemas solares en piscinas. Válido hasta 10 captadores (aprox. 12 kW). Dimensiones: 525 x 210 mm.	**460**

IVA no incluido

Accesorios solar

	Modelo	Referencia	Código EAN	Descripción		Precio base de venta €
	Estaciones de producción instantáneas de a.c.s.					
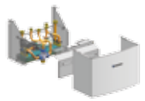	**Solarbox**	Solarbox Junkers: estación de producción instantánea de a.c.s. para sistemas solares térmicos y calderas murales Junkers. Ver productos y precios en página 15.				
	Otros accesorios					
	ELT 6	8 718 532 817	4 051 516 724 306	Purgador automático especial para instalaciones solares, válido para toda la gama de captadores solares Junkers. – Equipado con cámara de acumulación de vapor, que facilita la eliminación del aire contenido en circuito primario solar. – Rango de temperatura: -30º.. + 150 ºC. – Incorpora válvula de esfera.		**75**
	VS 3	7 709 500 120	4 010 009 270 744	Válvula de seguridad, especial para aplicaciones de energía solar. – Cuerpo en latón, cromado. – Potencia de descarga: 50 kW. – Rango de temperatura: -30.. + 160 ºC.	3 bar.	**40**
	VS 6	7 709 500 119	4 010 009 248 651		6 bar.	**40**
N	**VS-SU**	8 510 322 0	4 010 009 997 931	Válvula motorizada zona 3 vías 1“		**125**
		7 736 502 091 7 736 502 092	4 054 925 183 429 4 054 925 183 436	Mezcladora termostática 1/2“ Mezcladora termostática 3/4“		**34** **36**
	TWM 20	7 739 300 117	4 010 009 640 080	Válvula mezcladora termostática 3/4¨ Kv = 2,6 m³/h.		**60**
	DWU 20-2 **DWU 25-2**	7 736 502 093 7 736 502 094 7 736 502 095	4 054 925 183 443 4 054 925 183 450 4 054 925 183 467	Válvula motorizada zona 3 vias 3/4“ Válvula motorizada zona 3 vias 1“ Motor substit. p/ art 642/ 3		**122** **122** **83**
	WMZ 3	7 747 009 873	4 010 009 168 447	Caudalímetro de impulsos para instalaciones de energía solar térmica.		**200**
	WTI	7 739 300 056	4 010 009 592 709	Indicadores de pH. Necesarios para conocer la calidad del líquido solar.		**35**
	WTP	7 739 300 055	4 010 009 592 693	Analizador de líquido anticongelante, que permite conocer de forma sencilla la temperatura de congelación del líquido solar.		**45**
	Funda para captadores	8 718 532 813	4 051 516 724 269	Funda de protección para paneles FKT-2 y FKC-2		**250**

N Novedad

IVA no incluido

Acumuladores

ST 120_160-2E

SK 160_200-5ZB

SK300-5ZB

	Modelo	Clasificación energética	Capacidad (litros)	Referencia	Código EAN	Descripción	Medidas alto x ancho x fondo (mm.) alto x Ø (mm.)	Precio base de venta €
	Acumuladores intercambiadores de 1 serpentín							
	ST 120-2 E	B	120	7 719 003 066	4 010 009 169 833	Acumuladores intercambiadores de 1 serpentín ideal para sistemas solares de pequeña y media capacidad: – Cuba de acero esmaltado (DIN 4753). – Protección catódica mediante ánodo de sacrificio. – Aislamiento en espuma de PU libre de CFC's. – Sensor de temperatura (NTC) encapsulado en casquillo y provisto de conector. – ST75 acumulador mural para fijación en pared y tomas inferiores. – ST90_120_160 poseen tomas en la parte superior que facilitan la conexión hidráulica.	951x500x585	**660**
	ST 160 -2 E	C	149	7 719 003 067	4 010 009 169 840		951x600x585	**725**
	SK 160 - 5 ZB	B	157	8 718 543 062	4 051 516 678 173	Acumuladores intercambiadores con 1 serpentín, ideal para sistemas solares de media capacidad: – Cuba de acero esmaltado (DIN 4753). – Protección catódica mediante ánodo de sacrificio. – Aislamiento en espuma rígida PUR libre de CFC's. – Vaina de inmersión y sensor de temperatura NTC – Conexión de recirculación. – Abertura lateral de inspección para el mantenimiento en los modelos a partir de 300 l. – Abertura superior en los modelos de 160 l y 200 l.	1.300Ø550	**700**
	SK 200 - 5 ZB	B	199	8 718 543 071	4 051 516 678 234		1.530Ø550	**800**
	SK 300 - 5 ZB	B	300	8 718 541 333	4 051 516 129 064		1.495Ø670	**1.180**
	SK 400 - 5 ZB	C	381	8 718 541 340	4 051 516 104 443		1.835Ø670	**1.485**
N	**SK-500 - 5 ZB-B**	B	500	7 736 502 348	4 054 925 238 570		1.870Ø850	**1.750**
N	**SK-750 - 5 ZB-C**	C	750	7 736 502 351	4 054 925 238 600		1.920Ø960	**2.900**
	Acumuladores intercambiadores de 1 serpentín INOX							
N	**WATERNOX 150/1**	B	150	7 735 500 242	4 054 925 704 327	Depósitos de un serpentín fabricados en acero inox para la producción de agua caliente sanitaria. Con posiblidad de incorporación de resistencia eléctrica (Resistencia a consultar). No necesita de ánodo. Temperatura máxima de acumulación 85ºC. Presión máxima de acumulación: 6 bar. Presión máxima en el circuito primario 6 bar. Grupo de seguridad incluido (De uso obligatorio el proporcionado con el equipo).	1120Ø550	**815**
N	**WATERNOX 200/1**	B	200	7 735 500 243	4 054 925 704 334		1420Ø550	**910**
N	**WATERNOX 300/1**	C	300	7 735 500 244	4 054 925 704 341		1570Ø620	**1.300**
N	**WATERNOX 400/1**	C	400	7 735 500 245	4 054 925 704 358		1560Ø710	**1.780**
N	**WATERNOX 500/1**	C	500	7 735 500 246	4 054 925 704 365		1910Ø710	**2.050**

N Novedad

IVA no incluido

Acumuladores

S... ZB Solar

Resistencia eléctrica 2,0 kW

CV... M1

MVV... SB

Modelo	Clasificación energética	Referencia	Código EAN	Capacidad (litros)	Descripción	Medidas alto x Ø (mm.)	Precio base de venta €
Acumuladores intercambiadores de 1 serpentín (con posibilidad de incorporar resistencia eléctrica)							
S 75 ZB-solar	C	8 718 540 027	4 047 416 248 677	77	Acumuladores de un serpentín especialmente indicados para instalaciones solares,con posibilidad de apoyo con resistencia eléctrica*: – Cuba de acero esmaltado (DIN 4753). – Aislamiento en espuma de poliuretano libre de CFCs. – Recubrimiento de lámina de PVC sobre soporte de gomaespuma y tapa de plástico. – Temperatura máxima de trabajo: 95 C (ACS). – Presión máxima de trabajo en circ. primario: 10 bar. – Presión máxima de trabajo en circ. secundario: 10 bar. – Conexión para resistencia eléctrica (G 1 1/2"). (*) Los modelos de 75 y 90 no tienen posibilidad	675 Ø 540	**535**
S 90 ZB-solar	C	8 718 540 028	4 047 416 248 684	86		735 Ø 540	**545**
S 120 ZB-solar	C	8 718 540 029	4 047 416 248 691	115		922 Ø 540	**565**
S 160 ZB-solar	D	8 718 540 030	4 047 416 248 707	153		1.172 Ø 540	**600**
S 200 ZB-solar	D	8 718 540 031	4 047 416 248 714	192		1.432 Ø 540	**715**
S 300 ZB-solar	D	8 718 540 032	4 047 416 248 721	295		1.794 Ø 600	**1.060**
S 400 ZB-solar	D	8 718 540 033	4 047 416 248 738	379		1.591 Ø 700	**1.385**
S 500 ZB-solar	D	8 718 540 034	4 047 416 248 745	470		1.921 Ø 700	**1.610**
S 750 ZB-solar	C	7 747 312 043	4 047 416 148 816	736		2.050 Ø 950	**2.250**
Resistencia eléctrica 2,0 kW		7 717 502 554	4 047 416 216 041	Resistencia eléctrica de apoyo para depósitos verticales. Potencia: 2,0 kW (1 x 230 V).			**110**
CV - 800- M1	B	7 709 500 214	4 047 416 252 742	800	Depósitos fabricados en acero vitrificado, dotados de intercambiadores de serpentín sobredimensionados, para ofrecer la máxima capacidad de producción de agua caliente sanitaria con altos caudales específicos. Con posibilidad de incorporación de resistencia eléctrica de calentamiento. – Temperatura máxima de acumulación: 90ºC. – Presión máxima de acumulación: 8 bar. – Boca de hombre DN - 400. (Conforme al CTE). – Modelo de 1500 es suministrado sin forro (opcional)	1.840 Ø 950	**3.035**
CV -1000 - M1	C	7 709 500 215	4 047 416 252 759	1.000		2.250 Ø 950	**3.560**
CV - 1500 - M1	D	7 736 501 304	4 051 516 689 636	1.500		2.320 Ø 1.160	**5.710**
MVV - 2000 - SB	D	7 709 500 217	4 047 416 252 773	2.000	Depósitos de gran capacidad fabricados en acero vitrificado, dotados de intercambiadores de serpentín desmontables (realizados en acero inoxidable) para la producción de agua caliente sanitaria en instalaciones de gran consumo. Con posibilidad de incorporación de resistencia eléctrica de calentamiento. – Superficie de intercambio apta para el uso en sistemas solares (adaptada al CTE). – Se suministran sin forro (opcional). – Temperatura máxima de acumulación: 90ºC. – Presión máxima de acumulación: 8 bar. – Temperatura máxima en el circuito primario: 200 ºC. – Presión máxima en el circuito primario: 25 bar. – Boca de hombre DN - 400. (Conforme al CTE).	2.300 Ø 1.160	**6.550**
MVV - 3000 - SB	D	7 709 500 218	4 047 416 252 780	3.000		2.325 Ø 1.660	**8.150**
MVV - 4000 - SB	D	7 709 500 219	4 047 416 252 797	4.000		2.345 Ø 1.910	**10.320**
MVV - 5000 - SB	D	7 709 500 220	4 047 416 252 803	5.000		2.750 Ø 1.910	**11.970**
Válvula de Seguridad (6,0 bar.)		7 719 000 779	4 010 009 050 933	Obligatoria instalación			**17**
Acumuladores intercambiadores de 2 serpentines INOX							
WATERNOX 150/2	B	7 735 500 247	4 054 925 704 372	150	Depósitos de dos serpentines fabricados en acero inox para la producción de agua caliente sanitaria. Con posibilidad de incorporación de resistencia eléctrica (Resistencia a consultar). No necesita de ánodo. Temperatura máxima de acumulación 85ºC. Presión máxima de acumulación: 6bar. Presión máxima en el circuito primario 6 bar. Grupo de seguridad incluido (De uso obligatorio el proporcionado con el equipo).	1120 Ø 550	**950**
WATERNOX 200/2	B	7 735 500 248	4 054 925 704 389	200		1420 Ø 550	**1.050**
WATERNOX 300/2	C	7 735 500 249	4 054 925 704 396	300		1570 Ø 620	**1.450**
WATERNOX 400/2	C	7 735 500 250	4 054 925 704 402	400		1560 Ø 710	**2.000**
WATERNOX 500/2	C	7 735 500 251	4 054 925 704 419	500		1910 Ø 710	**3.000**

IVA no incluido

Acumuladores

MVV... RB

SKE...

G... I

MV - 2000-I

Modelo	Clasificación energética	Capacidad (litros)	Referencia	Código EAN	Descripción	Medidas alto x Ø (mm.)	Precio base de venta €
Acumuladores sin serpentín							
CV-1500-RB	D	1500	7 736 501 306	4 051 516 689 650	Depósitos de gran capacidad fabricados en acero vitrificado, para la producción de agua caliente sanitaria en instalaciones de gran consumo. Con posibilidad de incorporación de resistencia eléctrica de calentamiento. – Se suministran sin forro (opcional). – Temperatura máxima de acumulación: 90ºC. – Presión máxima de acumulación: 8 bar. – Temperatura máxima en el circuito primario: 200 ºC. – Presión máxima en el circuito primario: 25 bar. – Boca de hombre DN - 400. (Conforme al CTE).	2.320 Ø 1.160	**3.660**
MVV-2000-RB	D	2000	7 709 500 305	4 047 416 594 576		2.280 Ø 1.360	**4.050**
MVV-2500-RB	D	2500	7 709 500 306	4 047 416 594 590		2.015 Ø 1.660	**4.840**
MVV-3000-RB	D	3000	7 709 500 307	4 047 416 594 606		2.305 Ø 1.660	**5.265**
MVV-3500-RB	D	3500	7 709 500 308	4 047 416 594 620		2.580 Ø 1.660	**6.070**
MVV-4000-RB	D	4000	7 709 500 309	4 047 416 594 637		2.310 Ø 1.910	**6.450**
MVV-5000-RB	D	5000	7 709 500 310	4 047 416 594 651		2.710 Ø 1.910	**7.835**
Acumuladores solares (doble serpentín)							
SKE 290-5 Solar	C	290	8 718 541 314	4 051 516 104 702	Acumulador intercambiador de doble serpentín: – Cuba de acero esmaltado. – Protección catódica mediante ánodo de sacrificio. – Aislamiento en espuma rígida PUR libre de CFC´s. – Conexión de recirculación. – Dos vainas para inserción de sensores y sensor de temperatura NTC – Abertura de inspección para el mantenimiento. – Posibilidad de incorporar resistencia eléctrica	1.835 Ø 600	**1.260**
SKE 400 -5 Solar	C	380	8 718 541 323	4 051 516 100 452		1.835 Ø 670	**1.575**
N **SKE 500-5 Solar B**	B	500	7 736 502 357	4 054 925 238 662		1870 Ø 850	**1.800**
Acumuladores de inercia							
G - 600- I	C	600	7 709 500 221	4 047 416 252 810	– Depósitos fabricados en acero al carbono indicados como depósitos de inercia en circuitos cerrados. – Aislados térmicamente con espuma de poliuretano inyectado en molde, libre de CFC. – Acabado exterior con forro acolchado desmontable. hasta el modelo de 1000 l. – Modelos de 1500 y 2000 l. son suministrados sin forro (opcional)	1.730 Ø 770	**1.395**
G - 800 - I	C	800	7 709 500 222	4 047 416 252 827		1.840 Ø 950	**2.175**
G - 1000 - I	C	1.000	7 709 500 223	4 047 416 252 834		2.250 Ø 950	**2.350**
G - 1500 - I	D	1.500	7 736 501 305	4 051 516 689 643		2.320 Ø 1.160	**2.895**
MV - 2000 - I	D	2.000	7 709 500 225	4 047 416 252 858		2.300 Ø 1.360	**3.160**
Accesorios para la gama de acumuladores MV, MVV, CV, G							
FCV 1500	-	1500	7 736 501 307	4 051 516 689 667	Forro interior para acumuladores de 1500 l para las gamas CV y G.		**475**
FG 1500	-	1500	7 736 501 308	40 51 516 689 674			**495**
FME 2000	-	2000	7 709 500 227	4 047 416 252 872	Forro interior para la gama de depósitos MVV y MV		**540**
FME 2500	-	2500	7 736 501 309	4 051 516 689 681			**610**
FME 3000	-	3000	7 709 500 228	4 047 416 252 889			**650**
FME 3500	-	3500	7 736 501 310	4 051 516 689 698			**745**
FME 4000	-	4000	7 709 500 229	4 047 416 252 896			**750**
FME 5000	-	5000	7 709 500 230	4 047 416 252 902			**835**

N Novedad

IVA no incluido

Sistemas compactos por termosifón Smart

150 l. Cubierta plana

150 l. Cubierta inclinada

200 l. Cubierta plana

200 l. Cubierta inclinada

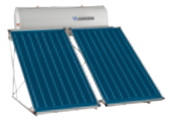
300 l. Cubierta plana

300 l. Cubierta inclinada

Modelo	Referencia	Descripción	Precio base de venta €
Sistema termosifón de 150 litros, para montaje en cubierta plana			
F1/TSS 150/FCC-2	7 736 503 180	Sin posibilidad de montaje de resistencia eléctrica.	**1.345**
F1/TSS 150/FCC-2E	7 736 503 181	Con posibilidad de montaje de resistencia eléctrica.	**1.345**

– Captador solar para montaje en vertical FCC-2S CTE TSS.
– Acumulador de doble envolvente de 145 litros de capacidad útil sin posibilidad (TS150-1 Junkers) o con posibilidad de calentamiento con resistencia eléctrica (TS150-1E Junkers).
– Estructura de soporte para cubierta plana en aluminio (WSF 2-TSS3).
– Accesorios de conexión WFS60 (tuberías en acero inoxidable).
No incluye: Líquido solar (necesario 1 unidad de WTF 20 S). – Resistencia eléctrica.

Sistema termosifón de 150 litros, para montaje en cubierta inclinada			
A1/TSS 150/FCC-2	7 736 503 182	Sin posibilidad de montaje de resistencia eléctrica.	**1.365**
A1/TSS 150 E/FCC-2E	7 736 503 183	Con posibilidad de montaje de resistencia eléctrica.	**1.365**

– Captador solar para montaje en vertical (FCC-2S CTE TSS).
– Acumulador de doble envolvente de 145 litros de capacidad útil sin posibilidad (TS 150-1 Junkers) o con posibilidad de calentamiento con resistencia eléctrica (TS 150-1E Junkers).
– Estructura de soporte para cubierta inclinada en aluminio (WSA 1-TSS3), que incluye los ganchos de fijación al tejado (FKA 3-2).
– Accesorios de conexión WFS 60 (tuberías en acero inoxidable).
No incluye: Líquido solar (necesario 1 unidad de WTF 20 S). – Resistencia eléctrica.

Sistema termosifón de 200 litros, para montaje en cubierta plana			
F1/TSS 200/FCC-2	7 736 501 194	Sin posibilidad de montaje de resistencia eléctrica.	**1.430**
F1/TSS 200 /FCC-2E	7 736 501 261	Con posibilidad de montaje de resistencia eléctrica.	**1.430**

– Captador solar para montaje en vertical (FCC-2 S CTE TSS).
– Acumulador de doble envolvente de 195 litros de capacidad útil sin posibilidad (TS 200-1 Junkers) o con posibilidad de calentamiento con resistencia eléctrica (TS 200 - 1E Junkers).
– Estructura de soporte para cubierta plana en aluminio (WSF 2-TSS 3).
– Accesorios de conexión WFS 60 (tuberías en acero inoxidable).
No incluye: Líquido solar (necesario 1 unidad de WTF 20 S). – Resistencia eléctrica.

Sistema termosifón de 200 litros, para montaje en cubierta inclinada			
A1/TSS 200/FCC-2	7 736 501 195	Sin posibilidad de montaje de resistencia eléctrica.	**1.450**
A1/TSS 200/FCC-2E	7 736 501 262	Con posibilidad de montaje de resistencia eléctrica.	**1.450**

– Captador solar para montaje en vertical (FCC-2 S CTE TSS).
– Acumulador de doble envolvente de 195 litros de capacidad útil sin posibilidad (TS 200-1 Junkers) o con posibilidad de calentamiento con resistencia eléctrica (TS 200 - 1E Junkers).
– Estructura de soporte para cubierta inclinada en aluminio (WSA 1-TSS 3), que incluye los ganchos de conexión (FKA 3-2).
– Accesorios de conexión WFS 60 (tuberías en acero inoxidable).
No incluye: Líquido solar (necesario 1 unidad de WTF 20 S). – Resistencia eléctrica.

Sistema termosifón de 300 litros, para montaje en cubierta plana			
F2/TSS 300/FCC-2	7 736 503 184	Sin posibilidad de montaje de resistencia eléctrica.	**2.275**
F2/TSS 300/FCC-2E	7 736 503 185	Con posibilidad de montaje de resistencia eléctrica.	**2.275**

– 2 captadores solares para montaje en vertical (FCC-2 S CTE TSS).
– Acumulador de doble envolvente de 280 litros de capacidad útil sin posibilidad (TS 300-1 Junkers) o con posibilidad de calentamiento con resistencia eléctrica (TS 300 - 1E Junkers).
– Estructura de soporte para cubierta inclinada en aluminio (WSA 2 TSS3), que incluye los ganchos de conexión (FKA 3-2).
– Accesorios de conexión WFS 60 (tuberías en acero inoxidable).
No incluye: Líquido solar (necesario 1 unidad de WTF 20 S y 1 unidad de WTF 10 S). – Resistencia eléctrica.

Sistema termosifón de 300 litros, para montaje en cubierta inclinada			
A2/TSS 300/FCC-2	7 736 503 186	Sin posibilidad de montaje de resistencia eléctrica.	**2.305**
A2/TSS 300/FCC-2E	7 736 503 187	Con posibilidad de montaje de resistencia eléctrica.	**2.305**

– 2 captadores solares para montaje en vertical (FCC-2 S CTE TSS).
– Acumulador de doble envolvente de 280 litros de capacidad útil sin posibilidad (TS 300-1 Junkers) o con posibilidad de calentamiento con resistencia eléctrica (TS 300 - 1E Junkers).
– Estructura de soporte para cubierta inclinada en aluminio (WSA 2 TSS3), que incluye los ganchos de conexión (FKA 3-2).
– Accesorios de conexión WFS 60 (tuberías en acero inoxidable).
No incluye: Líquido solar (necesario 1 unidad de WTF 20 S y 1 unidad de WTF 10 S). – Resistencia eléctrica.

IVA no incluido

Sistemas compactos por termosifón - componentes y accesorios

Acumulador horizontal doble envolvente.

Modelo	Clasificación energética	Capacidad litros	Referencia	Código EAN	Descripción	Precio base de venta €
Acumulador horizontal doble envolvente 150 litros, montaje termosifón cubierta plana e inclinada						
TS 150-1 Junkers	C	150	7 736 500 100	4 051 516 014 131	Sin brida para conexión de resistencia eléctrica (conforme el CTE).	**525**
TS 150-1 E Junkers	C	150	7 736 500 106	4 051 516 014 193	Con brida para conexión de resistencia eléctrica.	**525**

– Revestimiento interior del depósito de agua sanitaria en acero esmaltado.
– Tratamiento exterior en acero galvanizado lacado gris, resistente a la intemperie.
– Vaso de expansión de circuito primario solar incorporado en el acumulador.
– Capacidad total 158 l.
– Diámetro: 580 mm.
– Capacidad útil: 145 l.
– Longitud: 1.120 mm.
– Presión máxima circuito de agua sanitaria: 10 bar.
– Peso (vacío): 71 kg.

Acumulador horizontal doble envolvente 200 litros, montaje termosifón cubierta plana e inclinada						
TS 200-1 Junkers	C	195	7 736 500 101	4 051 516 014 148	Sin brida para conexión de resistencia eléctrica (conforme el CTE).	**575**
TS 200-1 E Junkers	C	195	7 736 500 107	4 051 516 014 209	Con brida para conexión de resistencia eléctrica.	**575**

–Revestimiento interior del depósito de agua sanitaria en acero esmaltado.
– Tratamiento exterior en acero galvanizado lacado gris, resistente a la intemperie.
– Vaso de expansión de circuito primario solar incorporado en el acumulador.
–Capacidad total 208 l.
– Diámetro: 580 mm.
– Capacidad útil: 195 l.
– Longitud: 1.320 mm.
– Presión máxima circuito de agua sanitaria: 10 bar.
– Peso (vacío): 78 kg.

Acumulador horizontal doble envolvente 300 litros, montaje termosifón cubierta plana e inclinada						
TS 300-1 Junkers	D	280	7 736 500 102	4 051 516 014 155	Sin brida para conexión de resistencia eléctrica (conforme el CTE).	**875**
TS 300-1 E Junkers	D	280	7 736 500 108	4 051 516 014 216	Con brida para conexión de resistencia eléctrica.	**875**

– Revestimiento interior del depósito de agua sanitaria en acero esmaltado.
– Tratamiento exterior en acero galvanizado lacado gris, resistente a la intemperie.
– Vaso de expansión de circuito primario solar incorporado en el acumulador.
–Capacidad total 300 l.
– Diámetro: 580 mm.
– Capacidad útil: 280 l.
– Longitud: 1.850 mm.
– Presión máxima circuito de agua sanitaria: 10 bar.
– Peso (vacío): 95 kg.

IVA no incluido

Sistemas compactos por termosifón - componentes y accesorios

Modelo	Referencia	Código EAN	Descripción	Precio base de venta €
Bastidores				
Bastidor soporte básico sobre tejado plano para equipo termosifón. TSS 150 y TSS 200				
WSF 2 TSS3	7 736 500 577	4 051 516 074 784	–Realizado totalmente en aluminio. – Aplicable a los captadores verticales FCC-2 S CTE TSS. – Necesario uno por cada termosifón de 150 y 200 l sobre cubierta plana.	**180**
Bastidor soporte básico sobre tejado plano para equipo termosifón. TSS 300				
WSF 2-300-TSS3	7 736 500 578	4 051 516 074 791	– Realizado totalmente en aluminio. – Aplicable a los captadores verticales FCC-2 S CTE TSS. – Necesario uno por cada termosifón de 300 litros sobre cubierta plana.	**180**
Bastidor soporte básico adicional sobre tejado plano para equipo termosifón TSS 300				
WSF 3 TSS3	7 736 500 579	4 051 516 074 807	–Realizado totalmente en aluminio. –Aplicable a los captadores verticales FCC-2 S CTE TSS. – Necesario uno por cada termosifón de 300 l. sobre cubierta plana.	**130**
Elemento de refuerzo para el bastidor soporte básico sobre tejado plano para equipo termosifón (WSF 2)				
WSF 4	7 736 500 580	4 051 516 074 814	–Realizado totalmente en aluminio. – Aplicable a los captadores verticales FCC-2 S CTE TSS. – Indicado para situaciones de viento fuerte. –Necesario uno por cada termosifón de 150 y 200l sobre cubierta plana.	**55**
Elemento de refuerzo para el bastidor soporte básico adicional sobre tejado plano para equipo termosifón (WSF 3)				
WSF 5	7 736 500 581	4 051 516 074 821	–Realizado totalmente en aluminio. – Aplicable a los captadores verticales FCC-2 S CTE TSS. – Indicado para situaciones de viento fuerte. –Necesario uno por cada termosifón de 300 l. sobre cubierta plana.	**68**
Bastidor soporte básico sobre tejado inclinado para equipo termosifón TSS 150 y TSS 200				
WSA 1-TSS3	7 736 500 582	4 051 516 074 838	–Realizado totalmente en aluminio. – Aplicable a los captadores verticales FCC-2 S CTE TSS. – Necesario uno por cada termosifón sobre cubierta inclinada. –Necesario uno por cada termosifón 150 y 200 litros sobre cubierta inclinada.	**110**
Bastidor soporte básico sobre tejado inclinado para equipo termosifón TSS 300				
WSA 2-TSS3	7 736 500 583	4 051 516 074 845	–Realizado totalmente en aluminio. – Aplicable a los captadores verticales FCC-2 S CTE TSS. – Necesario uno por cada termosifón de 300 l. sobre cubierta inclinada.	**200**
Conjunto de conexiones hidráulicas y tuberías realizadas en acero inoxidable				
WFS 60 150-200	7 736 500 584	4 051 516 090 210	Conjunto de conexiones, necesario uno por cada termosifón de 150 o 200 l	**185**
WFS 60 300	7 736 500 585	4 051 516 090 227	Conjunto de conexiones, necesario uno por cada termosifón de 300 l	**185**
Resistencia eléctrica de apoyo para equipos termosifón				
Resistencia eléctrica (G 1 1/2“)	7 709 600 058	4 047 416 955 131	Potencia: 1,5 kW (1 x 230 V).	**49**
	7 709 600 059	4 047 416 955 148	Potencia: 2,0 kW (1 x 230 V).	**54**
	7 709 600 060	4 047 416 955 155	Potencia: 3,0 kW (1 x 230 V).	**58**

IVA no incluido

Paquetes solares Junkers

Mapa de zonas climáticas para la selección de paquetes solares Junkers

Junkers pone a disposición de sus clientes la gama más completa de sistemas compactos por circulación forzada. Estos paquetes solares, incluyen los principales elementos necesarios para la correcta instalación de un sistema solar: captadores, estructuras de soporte, juegos de conexiones hidráulicas, depósitos, grupos de bombeo solares, vaso de expansión, purgador y válvula de seguridad. Sólo con indicar la referencia de cada paquete solar, recibirá todo el conjunto de materiales.

Al adquirir un paquete solar se beneficiará de precios más bajos.

Ofrecemos dos familias de paquetes solares, con depósitos de 1 serpentín y de 2 serpentines, configurados con la gama de captadores solares Junkers.

El número de horas de radiación solar, varía según las regiones del país. Por eso, para elegir un paquete solar se debe considerar la región donde se encuentra la localidad para la que necesita el sistema solar y el número de personas de la vivienda, para determinar las necesidades de agua caliente.

Junkers ha preparado un mapa de zonas climáticas y una tabla que considera zonas y número de personas de una vivienda, que permite de una forma sencilla seleccionar el paquete solar más adecuado para cada necesidad. Además, si usted lo prefiere Junkers pone a su disposición un departamento de asesoría técnica que le ayudará en el correcto dimensionamiento solar térmico de su proyecto.

Tabla de selección de paquetes solares Junkers gama Top y Smart

Para escoger correctamente un paquete solar Junkers deberá:

1º Seleccionar la zona geográfica mediante el mapa de zonas climáticas.

2º Teniendo en cuenta el nº de personas, elegir el paquete genérico.
Ejemplo: Valladolid -- ZONA II; 9 personas -- X3/400/FKC-2.

3º Dependiendo del tipo de tejado, sustituir la X por la inicial que le corresponda: F, A y AP.
Ejemplo: Cubierta plana -- F; Paquete recomendado -- F3/400/FKC-2.

Cada paquete solar Junkers se constituye en función del tipo de tejado y teja, y atiende a la siguiente nomenclatura:

F	A	AP
Tejado plano	Tejado inclinado / Teja árabe	Tejado inclinado / Teja plana

Elección de paquete según zona geográfica para depósitos con 1 serpentín

	ZONA I	ZONA II	ZONA III	ZONA IV	ZONA V
Hasta 6 personas	X1/200/FKT-2	X1/200/FKT-2	X1/200/FKT-2	X1/200/FKT-2	X1/200/FKT-2
De 7 a 8 personas	X2/300/FKT-2	X2/300/FKC-2	X2/300/FKC-2	X2/300/FKC-2	X2/300/FCC-2
De 9 a 11 personas	X3/400/FKC-2	X3/400/FKC-2	X3/400/FKC-2	X3/400/FKC-2 X3/400/FCC-2	X3/400/FCC-2
De 12 a 15 personas	X4/500/FKT-2	X4/500/FKC-2	X4/500/FKC-2 X4/500/FCC-2	X4/500/FCC-2	X4/500/FCC-2

Elección de paquete según zona geográfica para depósitos con 2 serpentines

	ZONA I	ZONA II	ZONA III	ZONA IV	ZONA V
Hasta 7 personas	X2/300-1/FKT-2	X2/300-1/FKT-2	X2/300-1/FKT-2	X2/300-1/FKC-2	X2/300-1/FCC-2
De 8 a 11 personas	X3/400-1/FKT-2	X3/400-1/FKC-2	X3/400-1/FKC-2	X3/400-1/FKC-2 X3/400-1/FCC-2	X3/400-1/FCC-2
De 12 a 14 personas	X4/500-1/FKC-2	X4/500-1/FKC-2	X4/500-1/FKC-2 X4/500-1/FCC-2	X4/500-1/FCC-2	X4/500-1/FCC-2

Leyenda de los paquetes solares Junkers

Para entender la composición de un paquete solar, se deben conocer los códigos de sus elementos:

Capacidad del depósito

Tipo de tejado — **F 1 / 200 / FKT-2**

Nº de paneles

Ejemplo: F1 / 200 / FKT-2

Tipo de captador:

Gama Top	Gama Smart
FKT-2: EXCELLENCE	FCC-2: COMFORT
FKC-2:S-COMFORT	FCB-2: CLASSIC

Sistemas Solares

Sistemas compactos por circulación forzada: Paquetes solares con acumulador de un serpentín

EJEMPLO
F2 / 300 / FKT-2

Preparado para ERP

		Modelo	Referencia	Descripción del paquete	Características	Cubierta	Captador	Acc. Conexión	Estructura de soporte	Gancho de conexión	Precio base de venta €
		Paquete solar con depósito de 1 serpentín. Preparados para la ErP									
Paquetes solares Top	1 Captador	**F1 / 200 / FKT-2**	7 717 500 192	Sistema compacto doméstico por circulación forzada de 200 litros, que incluye los siguientes componentes: – Captador solar para montaje en vertical. – Acumulador solar de 200 litros, 1 serpentín (S 200-ZB-Solar).	Además todos los paquetes incluyen: – Juego de accesorios de conexión. – Estructura de soporte. – Ganchos de conexión para paquetes sobre cubierta inclinada. – Grupo de bombeo con controlador solar integrado (AGS 10 /TDS 100-2). – Vaso de expansión de 25 litros (SAG 25). – Válvula de seguridad de 6 bar (VS 6). – Purgador automático de aire (ELT 6). – Accesorio de conexión al vaso de expansión (AAS 1).	Plana	FKT-2S	FS 18-2	FKF 3 - 2T		**2.670**
		A1 / 200 / FKT-2	7 717 500 208			Inclinada: Teja árabe / mixta		FS 19-2	FKA 5 - 2T	FKA 3-2	**2.676**
		F1 / 200 / FKC-2	7 736 501 243			Plana	FKC-2S	FS 17-2	FKF 3-2		**2.545**
		A1 / 200 / FKC-2	7 736 501 247			Inclinada: Teja árabe / mixta		FS 17-2	FKA 5-2	FKA 3-2	**2.448**
	2 Captadores	**F2 / 300 / FKT-2**	7 717 500 194	Sistema compacto doméstico por circulación forzada de 300 litros, que incluye los siguientes componentes: – 2 captadores solares para montaje en vertical. – Acumulador solar de 300 litros, 1 serpentín (SK 300-5 ZB).		Plana	FKT-2S	FS 18-2	FV 2 -2T		**4.030**
		A2 / 300 / FKT-2	7 717 500 210			Inclinada: Teja árabe / mixta		FS 19-2	AV 2 -2T	2 FKA 3-2	**4.001**
		F2 / 300 / FKC-2	7 736 501 244			Plana	FKC-2 S	FS 17-2	FV 2-2		**3.760**
		A2 / 300 / FKC-2	7 736 501 248			Inclinada: Teja árabe / mixta		FS 17-2	AV 2-2	2 FKA 3-2	**3.638**
	3 Captadores	**F3 / 400 / FKC-2**	7 736 501 245	Sistema compacto doméstico por circulación forzada de 400 litros, que incluye los siguientes componentes: – 3 captadores solares para montaje en vertical. – Acumulador solar de 400 litros, 1 serpentín (SK 400-5 ZB).		Plana	FKC-2 S	FS 17-2	FV 3-2		**4.815**
		A3 / 400 / FKC-2	7 736 501 249			Inclinada: Teja árabe / mixta		FS 17-2	AV 3-2	3 FKA 3-2	**4.668**
	4 Captadores	**F4 / 500 / FKC-2**	7 736 501 246	Sistema compacto doméstico por circulación forzada de 500 litros, que incluye los siguientes componentes: – 4 captadores solares para montaje en vertical. – Acumulador solar de 500 litros, 1 serpentín (SK 500-3 ZB).		Plana	FKC-2 S	FS 17-2	FV 4-2		**5.690**
		A4 / 500 / FKC-2	7 736 501 250			Inclinada: Teja árabe / mixta		FS 17-2	AV 4-2	4 FKA 3-2	**5.518**
Paquetes solares Smart	1 Captador	**F1 /160 / FCC-2**	7 736 500 150	Sistema compacto doméstico por circulación forzada de 160 litros, que incluye los siguientes componentes: – Captador solar para montaje en vertical. – Acumulador solar de 160 litros, 1 serpentín (S 160 ZB-Solar).	Además todos los paquetes incluyen: – Juego de accesorios de conexión. – Estructura de soporte. – Ganchos de conexión para paquetes sobre cubierta inclinada. – Grupo de bombeo con controlador solar integrado (AGS 10 /TDS 100-2). – Vaso de expansión de 25 litros (SAG 25). – Válvula de seguridad de 6 bar (VS 6). – Purgador automático de aire (ELT 6). – Accesorio de conexión al vaso de expansión (AAS 1).	Plana	FCC-2S	WFS 18	WMF 11		**2.252**
		A1 /160 / FCC-2	7 736 500 160			Inclinada: Teja árabe / mixta		WFS 19	WMT 1	FKA 3-2	**2.276**
	2 Captadores	**F2 / 300 / FCC-2**	7 736 500 151	Sistema compacto doméstico por circulación forzada de 300 litros, que incluye los siguientes componentes: – 2 captadores solares para montaje en vertical. – Acumulador solar de 300 litros, 1 serpentín (S 300 ZB-Solar).		Plana	FCC-2S	WFS 18	WFV 2		**3.321**
		A2 / 300 / FCC-2	7 736 500 161			Inclinada: Teja árabe / mixta		WFS 19	WAV 2	2 FKA 3-2	**3.311**
	3 Captadores	**F3 / 400 / FCC-2**	7 736 500 152	Sistema compacto doméstico por circulación forzada de 400 litros, que incluye los siguientes componentes: – 3 captadores solares para montaje en vertical. – Acumulador solar de 400 litros, 1 serpentín (S 400 ZB-Solar).		Plana	FCC-2S	WFS 18	WFV 3		**4.255**
		A3 / 400 / FCC-2	7 736 500 162			Inclinada: Teja árabe / mixta		WFS 19	WAV 3	3 FKA 3-2	**4.211**
	4 Captadores	**F4 / 500 / FCC-2**	7 736 500 153	Sistema compacto doméstico por circulación forzada de 500 litros, que incluye los siguientes componentes: – 4 captadores solares para montaje en vertical. – Acumulador solar de 500 litros, 1 serpentín (S 500 ZB-Solar).		Plana	FCC-2S	WFS 18	WFV 4		**5.089**
		A4 / 500 / FCC-2	7 736 500 163			Inclinada: Teja árabe / mixta		WFS 19	WAV 4	4 FKA 3-2	**5.011**

IVA no incluido

Sistemas Solares

Sistemas compactos por circulación forzada: Paquetes solares con acumulador de doble serpentín

EJEMPLO
A3 / 400-1 / FKC-2

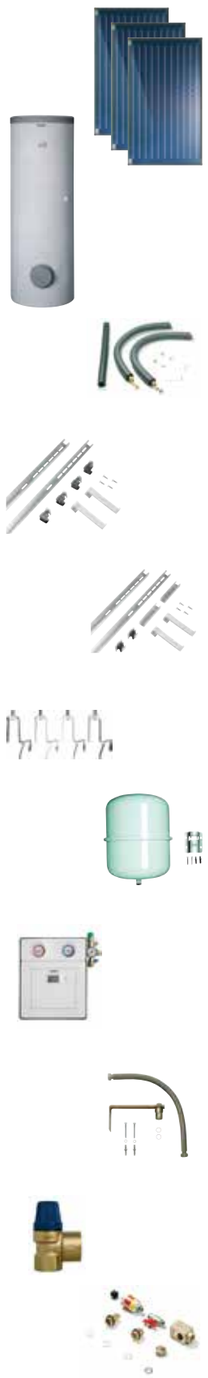

Preparado para ERP

Modelo	Referencia	Descripción del paquete	Características	Cubierta	Captador	Acc. Conexión	Estructura de soporte	Gancho de conexión	Precio base de venta €
Paquete solar con depósito de 2 serpentines									
Paquetes solares Top – 2 Captadores									
F2 / 300-5 FKT-2	7 717 500 201	Sistema compacto doméstico por circulación forzada de 300 litros, que incluye los siguientes componentes: – 2 captadores solares para montaje en vertical. – Acumulador solar de 300 litros, 2 serpentines (SKE 290-5 solar).	Además todos los paquetes incluyen: – Juego de accesorios de conexión. – Estructura de soporte. – Ganchos de conexión para paquetes sobre cubierta inclinada. – Grupo de bombeo con controlador solar integrado (AGS 10 / TDS 100-2). – Vaso de expansión de 25 litros (SAG 25). – Válvula de seguridad de 6 bar (VS 6). – Purgador automático de aire (ELT 6). – Accesorio de conexión al vaso de expansión (AAS 1).	Plana	FKT-2 S	FS 18-2	FV 2 - 2T		**4.110**
A2 / 300-5 / FKT-2	7 717 500 217			Inclinada: Teja árabe / mixta		FS 19-2	AV 2 - 2T	2 FKA 3-2	**4.081**
F2 / 300-5 / FKC-2	7 736 501 237			Plana	FKC-2 S	FS 17-2	FV 2-2		**3.840**
A2 / 300-5 / FKC-2	7 736 501 240			Inclinada: Teja árabe / mixta		FS 17-2	AV 2-2	2 FKA 3-2	**3.718**
Paquetes solares Top – 3 Captadores									
F3 / 400-5 / FKC-2	7 736 501 238	Sistema compacto doméstico por circulación forzada de 400 litros, que incluye los siguientes componentes: – 3 captadores solares para montaje en vertical. – Acumulador solar de 400 litros, 2 serpentines (SKE 400-5 solar).		Plana	FKC-2 S	FS 17-2	FV 3-2		**4.905**
A3 / 400-5 / FKC-2	7 736 501 241			Inclinada: Teja árabe / mixta		FS 17-2	AV 3-2	3 FKA 3-2	**4.758**
Paquetes solares Top – 4 Captadores									
F4 / 500-1 / FKC-2	7 736 501 239	Sistema compacto doméstico por circulación forzada de 500 litros, que incluye los siguientes componentes: – 4 captadores solares para montaje en vertical. – Acumulador solar de 500 litros, 2 serpentines (SK 500-1 solar).		Plana	FKC-2 S	FS 17-2	FV 4-2		**5.770**
A4 / 500-1 / FKC-2	7 736 501 242			Inclinada: Teja árabe / mixta		FS 17-2	AV 4-2	4 FKA 3-2	**5.598**
Paquetes solares Smart – 2 Captadores									
F2 / 300-5 / FCC-2	7 736 500 155	Sistema compacto doméstico por circulación forzada de 300 litros, que incluye los siguientes componentes: – 2 captadores solares para montaje en vertical. – Acumulador solar de 300 litros, 2 serpentines (SKE 290-5 solar).	Además todos los paquetes incluyen: – Juego de accesorios de conexión. – Estructura de soporte. – Ganchos de conexión para paquetes sobre cubierta inclinada. – Grupo de bombeo con controlador solar integrado (AGS 10 / TDS 100-2). – Vaso de expansión de 25 litros (SAG 25). – Válvula de seguridad de 6 bar (VS 6). – Purgador automático de aire (ELT 6). – Accesorio de conexión al vaso de expansión (AAS 1).	Plana	FCC-2 S	WFS 18	WFV 2		**3.640**
A2 / 300-5 / FCC-2	7 736 500 165			Inclinada: Teja árabe / mixta		WFS 19	WAV 2	2 FKA 3-2	**3.511**
Paquetes solares Smart – 3 Captadores									
F3 / 400-5 / FCC-2	7 736 500 156	Sistema compacto doméstico por circulación forzada de 400 litros, que incluye los siguientes componentes: – 3 captadores solares para montaje en vertical. – Acumulador solar de 400 litros, 2 serpentines (SK 400-5 solar).		Plana	FCC-2 S	WFS 18	WFV 3		**4.327**
A3 / 400-5 / FCC-2	7 736 500 166			Inclinada: Teja árabe / mixta		WFS 19	WAV 3	3 FKA 3-2	**4.401**
Paquetes solares Smart – 4 Captadores									
F4 / 500-1 / FCC-2	7 736 500 157	Sistema compacto doméstico por circulación forzada de 500 litros, que incluye los siguientes componentes: – 4 captadores solares para montaje en vertical. – Acumulador solar de 500 litros, 2 serpentines (SK 500-1 solar).		Plana	FCC-2 S	WFS 18	WFV 4		**5.169**
A4 / 500-1 / FCC-2	7 736 500 167			Inclinada: Teja árabe / mixta		WFS 19	WAV 4	4 FKA 3-2	**5.091**

IVA no incluido

Mono Splits. Unidades de Aire acondicionado (1x1)

Mono Split Mural Comfort-E

Mono Split Mural Excellence-E

Modelo	Referencia	Código EAN	Descripción	Capacidad Frio/calor (min./nom./máx)		SEER /SCOP	Presión sonora dB(A) min/máx	Peso neto (Kg)	Clasif. energética Frio/calor	alto, ancho fondo (mm.)	Precio base de venta €	Coste de reciclado rept. (*)
Mono Split Mural Comfort-E (2,6 kW)	7 736 501 552	4 051 516 778 194	Unidad de aire acondicionado de tipo Split 1x1 Inverter DC, gas R410a, con mando a distancia.	F 0,60 2,70 3,20	C 0,80 2,80 3,60	5,60 / 3,80	-	-	A+ A	-	**630**	**3**
Unidad interior (2,6 kW)	7 738 311 081	4 051 516 755 102	Unidad interior. Mural Comfort -E de 2,6 kW.	-		-	28 / 41	9	-	275 x 845 x 180	**189**	**-**
Unidad exterior (2,6 kW)	7 738 311 082	4 051 516 755 119	Unidad exterior. Mural Comfort-E de 2,6 kW.	-		-	51	28	-	540 x 776 x 320	**441**	**3**
Mono Split Mural Comfort-E (3,5 kW)	7 736 501 553	4 051 516 778 200	Unidad de aire acondicionado de tipo Split 1x1 Inverter DC, gas R410a, con mando a distancia.	F 0,60 3,50 3,90	C 0,80 4,00 4,40	6,10 / 4,00	-	-	A++ A+	-	**675**	**3**
Unidad interior (3,5 kW)	7 738 311 083	4 051 516 755 126	Unidad interior. Mural Comfort -E de 3,5 kW.	-		-	30 / 42	9	-	275 x 845 x 180	**203**	**-**
Unidad exterior (3,5 kW)	7 738 311 084	4 051 516 755 133	Unidad exterior. Mural Comfort-E de 3,5 kW.	-		-	53	29	-	540 x 776 x 320	**472**	**3**
Mono Split Mural Comfort-E (5,3 kW)	7 736 501 554	4 051 516 778 217	Unidad de aire acondicionado de tipo Split 1x1 Inverter DC, gas R410a, con mando a distancia.	F 1,26 5,28 6,60	C 1,12 5,80 6,80	5,60 / 3,80	-	-	A+ A	-	**970**	**3**
Unidad interior (5,3 kW)	7 738 311 085	4 051 516 755 140	Unidad interior. Mural Comfort -E de 5,3 kW.	-		-	35 / 48	13	-	298 x 940 x 200	**291**	**-**
Unidad exterior (5,3 kW)	7 738 311 086	4 051 516 755 157	Unidad exterior. Mural Comfort de 5,3 kW.	-		-	56	45	-	700 x 955 x 396	**679**	**3**
Mono Split Mural Comfort-E (6,5 kW)	7 736 501 555	4 051 516 778 224	Unidad de aire acondicionado de tipo Split 1x1 Inverter DC, gas R410a, con mando a distancia.	F 2,53 6,45 6,55	C w2,53 7,00 7,60	5,10 / 3,80	-	-	A A	-	**1.145**	**3**
Unidad interior (6,5 kW)	7 738 311 087	4 051 516 755 164	Unidad interior. Mural Comfort -E de 6,5 kW.	-		-	39 / 51	14	-	315 x 1007 x 219	**343**	**-**
Unidad exterior (6,5 kW)	7 738 311 088	4 051 516 755 171	Unidad exterior. Mural Comfort-E de 6,5kW.	-		-	58	60	-	790 x 980 x 427	**802**	**3**

Mono Split Mural Excellence-E. Unidades de Aire Acondicionado 1x1

Mono Split Mural Excellence-E (2,6 kW)	7 736 501 556	4 051 516 778 231	Unidad de aire acondicionado de tipo Split 1x1 Inverter DC, gas R410a, con mando a distancia.	F 0,80 2,60 3,20	C 0,90 2,75 3,40	6,40/ 4,00	-	-	A++ A+	-	**755**	**3**
Unidad interior (2,6 kW)	7 738 311 089	4 051 516 755 188	Unidad interior. Mural Excellence -E de 2,6 kW.	-	-	-	23 /41	10	-	275 x 845 x 180	**227**	**-**
Unidad exterior (2,6 kW)	7 738 311 090	4 051 516 755 195	Unidad exterior. Mural Excellence-E de 2,6 kW	-	-	-	50	30	-	540 x 776 x 320	**528**	**3**
Mono Split Mural Excellence-E (3,5 kW)	7 736 501 557	4 051 516 778 248	Unidad de aire acondicionado de tipo Split 1x1 Inverter DC, gas R410a, con mando a distancia.	F - 3,50 -	C - 3,52 -	6,40/ 3,80	-	-	A++ A	-	**795**	**3**
Unidad interior (3,5 kW)	7 738 311 091	4 051 516 755 201	Unidad interior. Mural Excellence -E de 3,5 kW.	-		-	24 /42	10	-	275 x 845 x 180	**239**	**-**
Unidad exterior (3,5 kW)	7 738 311 092	4 051 516 755 218	Unidad exterior. Mural Excellence-E de 3,5 kW.	-		-	50	33	-	540 x 776 x 320	**556**	**3**
Mono Split Mural Excellence-E (5,3 kW)	7 736 501 558	4 051 516 778 255	Unidad de aire acondicionado de tipo Split 1x1 Inverter DC, gas R410a, con mando a distancia.	F - 5,28 -	C - 5,28 -	5,60/ 3,80	-	-	A+ A	-	**1.090**	**3**
Unidad interior (5,3 kW)	7 738 311 093	4 051 516 755 225	Unidad interior. Mural Excellence -E de 5,3 kW.	-		-	33 /48	13	-	298 x 945 x 208	**327**	**-**
Unidad exterior (5,3 kW)	7 738 311 094	4 051 516 755 232	Unidad exterior. Mural Excellence-E de 5,3 kW.	-		-	56	46	-	700 x 955 x 396	**763**	**3**
Mono Split Mural Excellence-E (6,5 kW)	7 736 501 559	4 051 516 778 262	Unidad de aire acondicionado de tipo Split 1x1 Inverter DC, gas R410a, con mando a distancia.	F 2,20 6,45 7,00	C 2,30 6,45 8,50	5,80/ 3,80	-	-	A+ A	-	**1.290**	**3**
Unidad interior (6,5 kW)	7 738 311 095	4 051 516 755 249	Unidad interior. Mural Excellence de 6,5 kW.	-		-	36 / 50	15,5	-	315 x 1018 x 223	**387**	**-**
Unidad exterior (6,5 kW)	7 738 311 096	4 051 516 755 256	Unidad exterior. Mural Excellence de 6,5 kW.	-		-	52	62,5	-	790 x 980 x 427	**903**	**3**

Algunas especificaciones pueden cambiar sin previo aviso. (*) Precio unitario € (Importes antes de IVA y no sujetos a descuentos comerciales.) DTU/RD 208 / 2005

IVA no incluido

Mono Splits. Unidades de Aire acondicionado (1x1)

Cassette Excellence-E

Unidad exterior Excellence-E

Conducto Excellence-E

Modelo	Referencia	Código EAN	Capacidad Frio/calor (min./nom./máx)		SEER /SCOP	Presión sonora dB(A) min/máx	Clasif. energética Frio/calor	alto, ancho fondo (mm.)	Precio base de venta €	Coste de reciclado rept. (*)
Mono-Split Cassette Excellence-E 5,3 kW	7 736 503 154	4 054 925 833 638	F 1,6 5 5,5	C 1,4 5,5 6,5	5,6 / 3,8	-	A+ A	-	**1.790**	**3**
Mono-Split U.Ext 5,3 kW JU	7 738 320 294	4 054 925 650 259	-		-	56	-	700 x 955 x 396	**1.135**	**3**
Mono-Split U.Int Cassette 5,3 kW JU	7 738 320 297	4 054 925 650 280	-		-	37 / 47	-	240 x 596 x 596	**570**	**-**
Panel Cassette 5,3 kW JU	7 738 320 300	4 054 925 650 310	-		-	-	-	50 x 650 x 650	**85**	**-**
Mono-Split Cassette Excellence-E 7 kW	7 736 503 155	4 054 925 833 645	F 2,4 7 8,5	C 2,4 8 9,5	6,1 / 4	-	A++ A+	-	**2.140**	**3**
Mono-Split U.Ext 7 kW JU	7 738 320 295	4 054 925 650 266	-		-	57	-	790 x 980 x 427	**1.390**	**3**
Mono-Split U.Int Cassette 7 kW JU	7 738 320 298	4 054 925 650 297	-		-	38 / 47	-	240 x 840 x 840	**652**	**-**
Panel Cassette 7 - 10,6 kW JU	7 738 320 301	4 054 925 650 327	-		-	-	-	60 x 950 x 950	**98**	**-**
Mono-Split Cassette Excellence-E 10,6 kW	7 736 503 156	4 054 925 833 652	F 10	C 12	6,1 / 4	-	A++ A+	-	**2.841**	**3**
Mono-Split U.Ext 10,6 kW JU	7 738 320 296	4 054 925 650 273	-	-	-	63	-	1107 x 1100 x 440	**1.990**	**3**
Mono-Split U.Int Cassette 10,6 kW JU	7 738 320 299	4 054 925 650 303	-	-	-	43 / 49	-	320 x 840×840	**740**	**-**
Panel Cassette 7 - 10,6 kW JU	7 738 320 301	4 054 925 650 327	-	-	-	-	-	60 x 950 x 950	**111**	**-**

Mono Split conducto Excellence-E. Unidades de Aire Acondicionado (1x1)

Mono-Split Conducto Excellence-E 5,3 kW	7 736 503 157	4 054 925 833 669	F 1,6 5 5,5	C 1,4 5,5 6,5	5,6 / 3,8	-	A+ A	-	**1.625**	**3**
Mono-Split U.Ext 5,3 kW JU	7 738 320 294	4 054 925 650 259	-	-	-	56	-	700 x 955 x 396	**1.135**	**3**
Mono-Split U.Int Conducto 5,3 kW JU	7 738 320 302	4 054 925 650 334	-	-	-	28 / 40	-	266 x 998 x 721	**490**	**-**
Mono-Split Conducto Excellence-E 7 kW	7 736 503 158	4 054 925 833 676	F 2,4 7 8,5	C 2,4 8 9,5	6,1 / 4	-	A++ A+	-	**1.980**	**3**
Mono-Split U.Ext 7 kW JU	7 738 320 295	4 054 925 650 266	-	-	-	57	-	790 x 980 x 427	**1.390**	**3**
Mono-Split U.Int Conducto 7 kW JU	7 738 320 303	4 054 925 650 341	-	-	-	40 / 47	-	268 x 1239 x 558	**590**	**-**
Mono-Split Conducto Excellence-E 10,6 kW	7 736 503 159	4 054 925 833 683	F 10	C 12	5,6 / 3,8	-	A+ A+	-	**2.680**	**3**
Mono-Split U.Ext 10,6 kW JU	7 738 320 296	4 054 925 650 273	-	-	-	63	-	1107 x 1100 x 440	**1.990**	**3**
Mono-Split U.Int Conducto 10,6 kW JU	7 738 320 304	4 054 925 650 358	-	-	-	44 / 52	-	290 x 1226 x 775	**690**	**-**

Algunas especificaciones pueden cambiar sin previo aviso. (*) Precio unitario € (Importes antes de IVA y no sujetos a descuentos comerciales.) DTU/RD 208 / 2005

IVA no incluido

Multi splits. Unidades interiores para Multi splits

Unidad interior Comfort-E

Unidad interior Excellence-E

Unidad interior Suelo-TechoExcellence-E

Unidad interior Cassette Excellence-E

Modelo	Referencia	Código EAN	Descripción	Capacidad frío/calor (kW)	Caudal de aire m³/h	Presión sonora min./méd. (max./turbo) dB(A)	Peso neto (Kg)	alto, ancho fondo (mm.)	Precio base de venta €
Unidad interior Mural Comfort-E para Multi splits									
Unidad interior (2 kW)	7 738 311 101	4 051 516 755 300	Unidad interior Mural Comfort-E para Multi splits con mando a distancia.	2,10 / 2,60	380	28/ 31/ 34/ 36	9	265 x 790 x 170	**195**
Unidad interior (2,6 kW)	7 738 311 102	4 051 516 755 317		2,60 / 2,80	380	28/ 31/ 34/ 37	9	265 x 790 x 170	**210**
Unidad interior (3,5 kW)	7 738 311 103	4 051 516 755 324		3,50 /3,80	420	30 /32 /34 /38	10	275 x 845 x 180	**245**
Unidad interior (5,3 kW)	7 738 311 104	4 051 516 755 331		5,30 / 5,80	650	36 /40 /43 /46	13	298 x 940 x 200	**290**
Unidad interior Mural Excellence-E para Multi splits									
Unidad interior (2 kW)	7 738 311 105	4 051 516 755 348	Unidad interior Mural Excellence-E para Multi splits con mando a distancia.	2,10/2,60	400	32 /35 /37 /40	9	265 x 794 x 186	**240**
Unidad interior (2,6 kW)	7 738 311 106	4 051 516 755 355		2,60/2,80	400	32 /35 /37 /40	9	265 x 794 x 186	**255**
Unidad interior (3,5 kW)	7 738 311 107	4 051 516 755 362		3,50/3,80	430	33 /36 /39 /42	10	274 x 848 x 189	**275**
Unidad interior (5,3 kW)	7 738 311 108	4 051 516 755 379		5,30/5,80	650	33 /37 /42 /45	13	298 x 945 x 208	**320**
Unidad interior Suelo-Techo Excellence-E para Multi splits									
Unidad interior (2,6 kW)	7 738 306 300	4 051 516 285 241	Unidad interior Suelo-Techo Excellence -E para Multi splits con mando a distancia.	2,50/2,80	650	36/40	40	700 x 1220 x 225	**315**
Unidad interior (3,5 kW)	7 738 306 301	4 051 516 285 258		3,50/3,85	650	36/40	40	700 x 1220 x 225	**375**
Unidad interior (5,3 kW)	7 738 306 302	4 051 516 285 265		5,00/5,50	950	40/45	40	700 x 1220 x 225	**445**
Unidad interior (6,5 kW)	7 738 311 112	4 051 516 755 416		7,10/8,00	1250	44/48	45	700 x 1220 x 225	**495**
Unidad interior Cassette Excellence-E para Multi splits									
Uni. interior Cassette Excellence-E (3,5 kW)	7 736 501 560	4 051 516 778 279	Unidad interior Cassette Excellence-E para Multi splits 3,5 kW.	3,50/4,00	600	42/46	-	-	**440**
Unidad interior (3,5 kW)	7 738 306 303	4 051 516 285 272	Unidad interior Cassette Excellence para Multi splits 3,5 kW.	-	-	-	18	230 x 570 x 570	**335**
Panel cassette (3,5 - 5,3 kW)	7 738 306 305	4 051 516 285 296	Panel Cassette 3,5 - 5,3 kW.	-	-	-	2,5	50 x 650 x 650	**105**
Uni. interior Cassette Excellence-E (5,3 kW)	7 736 501 561	4 051 516 778 826	Unidad interior Cassette Excellence-E para Multi splits 5,3 kW.	4,50/5,00	600	42/46	-	-	**490**
Unidad interior (5,3 kW)	7 738 306 304	4 051 516 285 289	Unidad interior Cassette Excellence para Multi splits 5,3 kW.	-	-	-	18	230 x 570 x 570	**385**
Panel cassette (3,5 - 5,3 kW)	7 738 306 305	4 051 516 285 296	Panel Cassette 3,5 - 5,3 kW.	-	-	-	2,5	50 x 650 x 650	**105**
Uni. interior Cassette Excellence-E (6,5 kW)	7 736 501 562	4 051 516 778 835	Unidad interior Cassette Excellence-E para Multi splits 6,5 kW.	7,10/8,00	1180	35/39	-	-	**540**
Uni. interior cassette (6,5 kW)	7 738 311 109	4 051 516 755 386	Unidad interior Cassette Excellence para Multi splits 6,5 kW.	-	-	-	30	240 x 840 x 840	**415**
Panel cassette (6,5 kW)	7 738 311 110	4 051 516 755 393	Panel Cassette 6,5 kW.	-	-	-	6,5	60 x 950 x 950	**125**

Algunas especificaciones pueden cambiar sin previo aviso.

IVA no incluido

Multi splits. Unidades interiores para Multi splits

Unidad interior Conducto Excellence-E

Modelo	Referencia	Código EAN	Descripción	Capacidad frío/calor (kW)	Caudal de aire m³/h	Presión sonora min./méd. (max./turbo) dB(A)	Peso neto (Kg)	alto, ancho fondo (mm.)	Precio base de venta €
Unidad interior Conducto Excellence-E para Multi splits									
Unidad interior (2,6 kW)	7 738 306 306	4 051 516 285 302	Unidad interior Conducto Excellence para Multi splits, con mando a distancia y mando fijo con termostato.	2,50/2,80	450	31/37	22	200 x 700 x 615	**320**
Unidad interior (3,5 kW)	7 738 306 307	4 051 516 285 319		3,50/3,85	500	32/39	23	200 x 700 x 615	**375**
Unidad interior (5,3 kW)	7 738 306 308	4 051 516 285 326		5,00/5,50	700	33/41	27	200 x 900 x 615	**445**
Unidad interior (6,5 kW)	7 738 311 111	4 051 516 755 409		7,10/8,00	1000	34/42	31	200 x 1100 x 615	**525**

Multi splits. Unidades exteriores para Multi splits

Unidades exteriores

Modelo	Referencia	Código EAN	Descripción	Capacidad Frio/calor (min./nom./máx)		SEER /SCOP	Presión sonora dB(A) min/máx	Peso neto (Kg)	Clasif. energetica Frio/calor	alto, ancho fondo (mm.)	Precio base de venta €	Coste de reciclado rept . (*)
Unidades exteriores para Multi splits												
Unidad exterior Multi split 5,3 kW (2x1)	7 738 311 097	4 051 516 755 263	Unidad exterior Multi split 2x1, Inverter DC, gas R410a.	F 2,05 5,00 6,20	C 2,50 5,60 6,65	5,6/3,8	56	50	A+/A	700x955 x396	**840**	**3**
Unidad exterior Multi split 7 kW (3x1)	7 738 311 098	4 051 516 755 270	Unidad exterior Multi split 3x1, Inverter DC, gas R410a.	F 2,20 7,10 10,00	C 3,60 8,50 11,00	5,1/3,8	58	64	A/A	790x427 x980	**1.365**	**3**
Unidad exterior Multi split 8,2 kW (4x1)	7 738 311 099	4 051 516 755 287	Unidad exterior Multi split 4x1, Inverter DC, gas R410a.	F 2,20 8,00 10,00	C 2,80 9,30 11,00	5,1/3,8	58	65	A/A	790x427 x980	**1.445**	**3**
Unidad exterior Multi split 10,6 kW (4x1)	7 738 311 100	4 051 516 755 294	Unidad exterior Multi split 4x1, Inverter DC, gas R410a.	F 2,10 10,00 11,00	C 2,60 11,00 12,00	5,1/3,8	60	102	A/A	1103x1015 x 440	**1.890**	**3**
Unidad exterior Multi split 12,4 kW (5x1)	7 738 311 676	4 051 516 776 183	Unidad exterior Multi split 5x1, Inverter DC, gas R410a.	F 2,10 12,10 13,60	C 2,60 13,00 14,00	3,37/3,67**	54	102	/	1103x1015 x 440	**2.090**	**3**

Algunas especificaciones pueden cambiar sin previo aviso.

(*) Precio unitario € (Importes antes de IVA y no sujetos a descuentos comerciales.) DTU/RD 208 / 2005

(**) EER/COP

IVA no incluido

Ejemplos de esquemas de sistemas adaptados a la nueva ErP para mejorar la eficiencia energética de las instalaciones

Combinación de calderas + controlador para alcanzar eficiencia A+ SYSTEM A+

Precio conjunto de caldera + controlador € *		MZ 100
Cerapur	ZWBC 22/24 -2C	2.170 €
	ZWBC 22/28 -2C	2.450 €
CerapurAcu Smart	ZWSB 30-4E	3.245 €

Precio conjunto de caldera + controlador € *		CW 100	Junkers Easy Control CT 100
Cerapur Comfort	ZWBE 25/25-3C	2.090 €	2.225 €
	ZWBE 25/30-3C	2.380 €	2.515 €
Cerapur Excellence Compact	ZWB 25/28-1A	2.690 €	2.825 €
	ZWB 25/32-1A	2.840 €	2.975 €
	ZWB 25/36-1A	3.040 €	3.175 €

*IVA no incluido

Instalación de a.c.s. con sistema termosifón y apoyo de calentador.

SYSTEM A+++

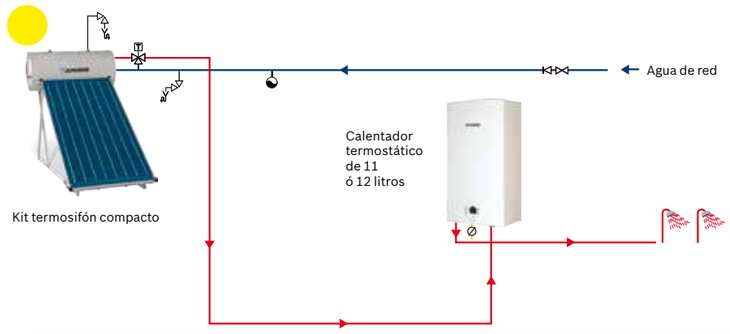

Sistema termosifón		Calentador		Clasificación Eficiencia Energética a.c.s.	Perfil Consumo a.c.s.
TSS 150	+	Calentador termostático de 11 ó 12 L	▶	A+++	S
TSS 200	+	Calentador termostático de 11 ó 12 L	▶	A+++	S
TSS 300	+	Calentador termostático de 11 ó 12 L	▶	A+++	S

Instalación de a.c.s. a través de sistema de circulación forzada con depósito de un serpentín y apoyo de calentador.

SYSTEM XL A+++

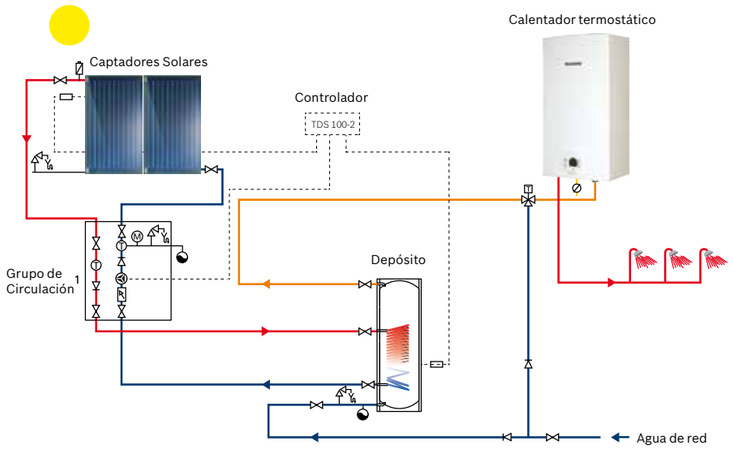

Sistema termosifón		Depósito		Controlador		Grupo de circulación		Calentador		Clasificación Eficiencia Energética a.c.s.	Perfil Consumo a.c.s.
2 x FCC-2	+	SK 300 - 5ZB	+	TDS 100-2	+	AGS 10-2	+	WTD 11/12 KB/KG/AME	▶	A+	M
3 x FCC-2	+	SK 400 - 5ZB	+	TDS 100-2	+	AGS 10-2	+	WTD 14/15 KB/KG/AME	▶	A++	XL
4 x FKC-2	+	SK 500 - 5ZB	+	TDS 100-2	+	AGS 10-2	+	WTD 15/18 AME	▶	A+++	XL

Instalación de a.c.s. y calefacción central con sistema de circulación forzada con depósito de un serpentín y apoyo de caldera.

SYSTEM A+ / XL A+++

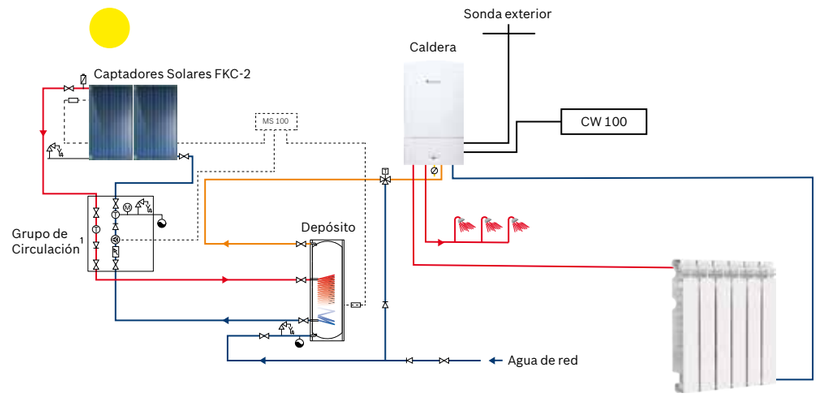

Caldera Junkers		Depósito		Captador		Controlador		Grupo de circulación		Clasificación Eficiencia Energética a.c.s.	Clasificación Eficiencia Energética Calefacción	Perfil Consumo a.c.s.
Cerapur Comfort; Cerapur Excellence Compact*	+	S 300 - ZB solar	+	2 x FKC-2S	+	CW 100 ó CW 100 RF + MS 100	+	AGS 10-2	▶	A+	A+	XL
		S 400 - ZB solar	+	3 x FKC-2S	+	CW 100; CW 100 RF + MS 100	+	AGS 10-2	▶	A++	A+	XL
		SK 500 - 5ZB	+	4 x FKC-2S	+	CW 100; CW 100 RF + MS 100	+	AGS 10-2	▶	A+++	A+	XL

(*) Clasificación A+ solo para rendimiento del 94%

Instalación de a.c.s. y apoyo solar para calefacción con Cerapur Solar y depósito SP 400 SHU.

SYSTEM A+ / XL A++

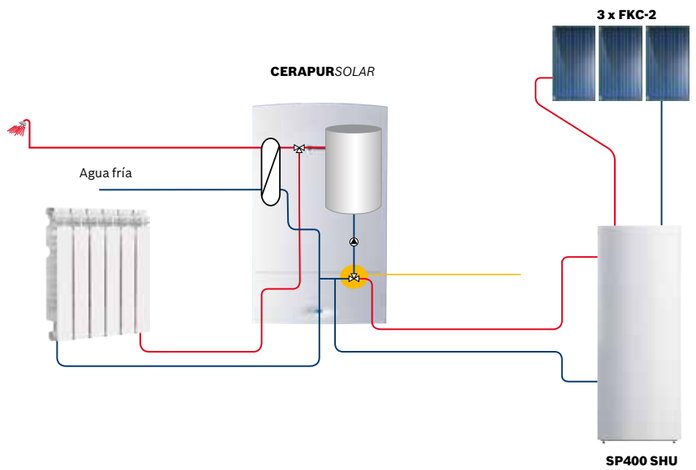

Caldera Junkers		Depósito		Captador		Clasificación Eficiencia Energética a.c.s.	Clasificación Eficiencia Energética Calefacción	Perfil Consumo a.c.s.
Cerapur Solar	+	SP 400 SHU	+	3 x FKC-2S	▶	A++	A+	XL

Instalación de a.c.s. y calefacción central, a través de caldera y válvulas termostáticas de zona.

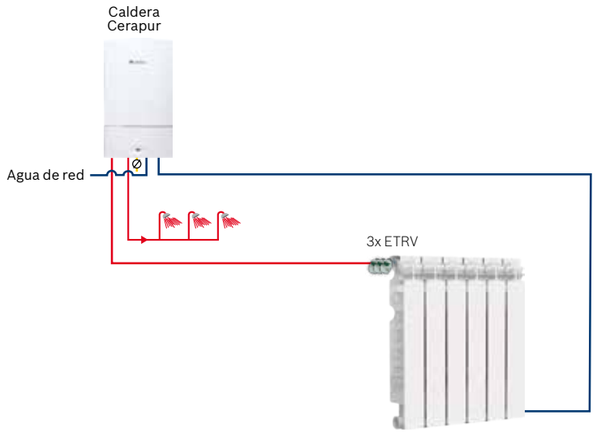

Caldera Junkers		Controlador		Clasificación Eficiencia Energética a.c.s.	Clasificación Eficiencia Energética Calefacción	Perfil Consumo a.c.s.
Cerapur	+	3 x ETRV	►	A	A+	XL*

(*) Para modelos 22/28

Instalación de a.c.s. y calefacción central, a través de caldera con regulación por sonda exterior.

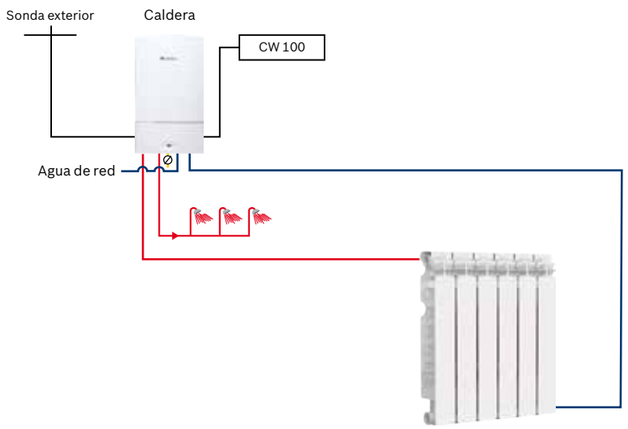

Caldera Junkers		Controlador		Clasificación Eficiencia Energética a.c.s.	Clasificación Eficiencia Energética Calefacción	Perfil Consumo a.c.s.
Cerapur Comfort; Cerapur Excellence Compact	+	CW 100; CW 100 RF o Junkers Easy Control CT 100	►	A	A+	XL

(*) Clasificación A+ solo para rendimiento del 94%

Formación profesional con Junkers

Junkers no sólo ofrece una amplia gama de productos de alta calidad sino que además ofrece al profesional un abanico de servicios para apoyar su trabajo en las etapas del proyecto y la instalación de los sistemas de calefacción, agua caliente, solar térmica y aire acondicionado Junkers.

Presencial

Dentro de estos servicios se encuentra su Plan de Formación "Aula Junkers" para estar más cerca de los expertos y ofrecerles una atención personalizada y efectiva.

Una programación anual de cursos teórico–prácticos, con módulos de formación para cada nivel de necesidad. Formación realizada por un grupo de profesionales de Junkers con información actualizada y materiales didácticos.

Conozca nuestro Plan de Formación y encuentre la alternativa de Junkers que mejor se adapte a su ámbito de interés. En Junkers contamos con 6 centros de formación propios en Madrid, Barcelona, Bilbao, Santiago de Compostela, Valencia y Sevilla donde se imparten los cursos. Seleccione su centro más próximo para recibir la formación que le interese.

Infórmate y regístrate

- **Teléfono:** 902 41 00 14
- **Fax:** 913 279 865
- **E-mail:** junkers.tecnica@es.bosch.com
- **Web:** www.junkers.es, clic en "Profesional"

Aula On Line

Junkers también ofrece al profesional de la instalación la posibilidad de realizar formación a distancia por Internet.

El modelo formativo On Line permite un acceso a los contenidos de los cursos 24 horas al día todos los días del año, adquiriendo preferencia en la convocatoria a nuestros cursos presenciales en nuestros Centros de Formación. Además se entrega un diploma al finalizar el curso y pasar los correspondientes test.

Cómo acceder → **www.junkers.es** → **Acceso Profesional** → **Formación** → **Aula On Line**

Más servicios Junkers para el profesional

- Soporte On Line: www.junkers.es y acceso Profesional.
- Asistencia durante el proyecto.
- Documentación (folletos técnicos y comerciales, libros guías de instalación...).
- Asistencia telefónica para el usuario final y para el profesional.
- Servicio post-venta.

Cómo contactar con nosotros

Aviso de averías
Tel.: 902 100 724
E-mail: asistencia-tecnica.junkers@es.bosch.com

Información general para el usuario final
Tel.: 902 100 724
E-mail: asistencia-tecnica.junkers@es.bosch.com

Apoyo técnico para el profesional
Tel.: 902 410 014
E-mail: junkers.tecnica@es.bosch.com

Información Club Junkers plus
Si aún no eres socio de nuestro exclusivo club para profesionales Junkers plus, date de alta hoy mismo llamando al **902 999 219** o a través de **www.junkers.es** en el acceso Profesional, y disfruta de sus ventajas.

Junkers no asume ninguna responsabilidad en los posibles errores contenidos en este catálogo, reservándose el derecho a realizar las modificaciones que considere oportunas, en cualquier momento y sin previo aviso, por razones comerciales o técnicas. Este catálogo solo constituye una información orientativa de la oferta de productos Junkers, con lo que la contratación de su suministro queda sometida a la expresa confirmación por parte de Junkers de la disponibilidad de los productos. Asimismo dichos productos están sujetos a modificaciones comerciales o técnicas que Junkers pueda considerar convenientes, con lo que su compra igualmente se somete a la previa confirmación de dichas modificaciones. Las fotos de productos publicadas en este catálogo pueden llevar instalados accesorios opcionales.

Robert Bosch España, S.L.U.
Bosch Termotecnia
Hnos. García Noblejas, 19
28037 Madrid

www.junkers.es

Síguenos en las redes sociales.
Te invitamos también a unirte a nuestros grupos Junkers.

7 181 530 258 (01.16) (IX.09)